Hygojet

IT

Istruzioni di montaggio e d'uso

CE 0297

9000-616-04/05

DÜRR DENTAL

2102V004

IT

Indice

Informazioni importanti

1 Informazioni sul documento 2
1.1 Avvertenze e simboli 2
1.2 Avviso di copyright 3
2 Sicurezza 3
2.1 Destinazione d'uso 3
2.2 Utilizzo conforme 3
2.3 Utilizzo non conforme 3
2.4 Indicazioni generali di sicurezza . 3
2.5 Personale qualificato 4
2.6 Prestazioni essenziali 4
2.7 Obbligo di notifica di episodi gravi 4
2.8 Utilizzare esclusivamente parti originali 4
2.9 Trasporto 4
2.10 Smaltimento 4

Descrizione prodotto

3 Panoramica 5
3.1 Fornitura in dotazione 5
3.2 Accessori speciali 5
3.3 Parti soggette a usura e ricambi . 5
4 Dati tecnici 6
4.1 Valutazione di conformità 7
5 Funzionamento 7

Montaggio

6 Rimuovere i dispositivi di sicurezza applicati durante il trasporto 8
7 Condizioni: 8
7.1 Locale di installazione 8
7.2 Collegamento dell'acqua fresca . 8
7.3 Connessione all'aria compressa . 9
7.4 Allacciamento acqua di scarico . 9
7.5 Montare la consolle a parete con il riduttore di pressione 10

Modalità d'uso

8 Uso 11
8.1 Inserire il flacone del disinfettante . 11
8.2 Procedimento di pulizia e disinfezione 12
8.3 Istruzioni brevi sul procedimento di pulizia e disinfezione 13
8.4 Modificare il luogo di installazione 13
9 Manutenzione 14
9.1 Pulire la copertura dello spruzzatore 15
9.2 Pulire la griglia di scarico 15
9.3 Eseguire la prova di funzionamento 15

Ricerca guasti

10 Consigli per l'utilizzatore e il tecnico . 16

Appendice

IT

Informazioni importanti

1 Informazioni sul documento

Le presenti istruzioni di montaggio e d'uso costituiscono parte integrante dell'apparecchio.

In caso di mancata osservanza delle disposizioni e degli avvisi contenuti nelle presenti istruzioni per il montaggio e l'uso, Dürr Dental non fornisce alcuna garanzia e declina qualsiasi responsabilità in materia di utilizzo e funzionamento sicuri.

Le istruzioni di montaggio e d'uso in lingua tedesca sono le istruzioni originali. Tutte le altre lingue sono traduzioni delle istruzioni originali.
Queste istruzioni d'uso valgono per Hygojet, codice: 6040-000-00.
Le presenti istruzioni di montaggio e d'uso sono le cosiddette "istruzioni d'uso originali".

1.1 Avvertenze e simboli

Avvertenze

Le indicazioni di avvertenza riportate nel presente documento indicano un possibile pericolo di danni a persone o cose.
Esse sono contrassegnate dai simboli riportati qui di seguito:

Simbolo di avvertenza generale

Avvertimento per avviamento automatico dell'apparecchio

Avvertimento per rischio biologico

Le indicazioni di avvertenza sono strutturate come segue:

PAROLA CHIAVE

Descrizione del tipo e della fonte del pericolo

La mancata osservanza delle indicazioni di avvertenza può comportare conseguenze

› Rispettare queste misure al fine di evitare pericoli.

La parola chiave contraddistingue quattro livelli di pericolo differenti:

- **PERICOLO**
  Pericolo immediato di lesioni gravi o morte
- **AVVERTENZA**
  Pericolo possibile di lesioni gravi o morte
- **ATTENZIONE**
  Pericolo di lesioni lievi
- **AVVISO**
  Pericolo di ingenti danni materiali

Ulteriori simboli

Nella documentazione e sull'apparecchio o al suo interno vengono utilizzati i seguenti simboli:

Avviso, ad esempio avvisi particolari per quanto riguarda l'utilizzo economico dell'apparecchio.

Indossare guanti di protezione.

Attenersi alle istruzioni d'uso.

CE xxxx Marcatura CE con numero dell'Ente Notificato

Produttore

SN Matricola

REF Codice

MD Dispositivo medico

Aria

Acqua

Attacco scarico

Connessione aria compressa

2,5 bar Collegamento dell'aria compressa al riduttore di pressione

2,5 bar Collegamento dell'acqua al riduttore di pressione

Prima di iniziare le operazioni, aprire il rubinetto dell'acqua

Al termine delle operazioni, chiudere il rubinetto dell'acqua

Eseguire una pulizia preliminare manuale dell'impronta con acqua

Il getto a spruzzo può essere rafforzato premendo a fondo il tasto dell'aria e l'acqua residua può essere rimossa manualmente dopo la pulizia.

Applicazione manuale del disinfettante, ad es. MD 520

10 MIN Rispettare il tempo d'azione (con MD 520 10 minuti)

Risciacquare manualmente

Asciugare manualmente

1.2 Avviso di copyright

Tutti i comandi, le procedure, i nomi, i programmi software e gli apparecchi indicati sono protetti da copyright.
La riproduzione delle istruzioni di montaggio e d'uso, anche parziale, può avvenire esclusivamente previa autorizzazione scritta di Dürr Dental.

2 Sicurezza

Dürr Dental ha sviluppato e realizzato l'apparecchio in modo tale da escludere in larga misura rischi in presenza di un utilizzo conforme alle disposizioni.
Nonostante ciò, possono sussistere i seguenti rischi residui:

- Danni a persone a causa di utilizzo errato/ improprio
- Danni a persone a causa di effetti meccanici
- Danni a persone a causa di radiazioni
- Danni a persone a causa di incendio
- Danni a persone a causa di effetto termico sulla pelle
- Danni a persone a causa di scarsa igiene, per es. infezione

2.1 Destinazione d'uso

Dürr Dental Hygojet è un sistema chiuso di disinfezione che utilizza acqua, aria compressa e disinfettante per pulire e disinfettare le impronte e i manufatti protesici.

2.2 Utilizzo conforme

Dürr Dental Hygojet è un sistema chiuso di disinfezione che utilizza acqua, aria compressa e disinfettante per pulire e disinfettare le impronte e i manufatti protesici. La carrozzeria chiusa impedisce la fuoriuscita di aerosol e la conseguente contaminazione dell'ambiente di lavoro. Dürr Dental Hygojet è approvato per l'utilizzo con MD 520 Disinfezione per impronte (Dürr Dental).

2.3 Utilizzo non conforme

Ogni impiego che si scosti da quello conforme, è da considerarsi improprio. Per danni derivanti da un utilizzo non conforme, il produttore non si assume alcuna responsabilità. Il rischio è unicamente dell'utilizzatore.

2.4 Indicazioni generali di sicurezza

› Durante il funzionamento dell'apparecchio, attenersi alle direttive, alle leggi, ai regolamenti e alle disposizioni vigenti sul luogo di utilizzo.
› Prima di ogni utilizzo, verificare il funzionamento e lo stato dell'apparecchio.
› Non trasformare o modificare l'apparecchio.
› Attenersi alle istruzioni di montaggio e d'uso.

IT

› Le istruzioni di montaggio e d'uso devono essere costantemente tenute a portata di mano dell'utilizzatore.

2.5 Personale qualificato

Uso

Le persone addette al funzionamento dell'apparecchio devono garantirne un utilizzo sicuro e corretto, in base alla loro formazione e alle loro conoscenze.

› Istruire o far istruire ogni operatore nell'utilizzo dell'apparecchio.

Montaggio e riparazione

› Montaggio, nuove regolazioni, modifiche, ampliamenti e riparazioni devono essere eseguiti da Dürr Dental o da una ditta da essa autorizzata.

2.6 Prestazioni essenziali

L'apparecchio Hygosuc non dispone di prestazioni essenziali in conformità alla norma IEC 60601-1 (EN 60601-1) sezione 4.3.

2.7 Obbligo di notifica di episodi gravi

L'utente e/o il paziente sono tenuti a notificare al produttore e all'autorità competente dello stato membro in cui risiedono tutti gli episodi gravi occorsi legati al prodotto.

2.8 Utilizzare esclusivamente parti originali

› Utilizzare esclusivamente gli accessori e gli articoli opzionali indicati o approvati da Dürr Dental.

› Utilizzare esclusivamente parti soggette a usura e ricambi originali.

2.9 Trasporto

L'imballo originale garantisce un'ottimale protezione dell'apparecchiatura durante il trasporto. In caso di necessità, è possibile ordinare l'imballo originale per l'apparecchio presso Dürr Dental.

Dürr Dental non si assume alcuna responsabilità, nemmeno nel periodo di garanzia, per danni da trasporto dovuti a imballo non appropriato.

› Trasportare l'apparecchio solo nell'imballo originale.

› Conservare l'imballo fuori dalla portata dei bambini.

2.10 Smaltimento

Una visione d'insieme dei codici rifiuti dei prodotti Dürr Dental è reperibile nel centro di download all'indirizzo www.duerrdental.com (documento n° P007100155).

Apparecchio

L'apparecchio potrebbe essere contaminato. Vogliate informarne l'impresa di smaltimento, affinché siano prese le dovute misure di sicurezza.

› I componenti potenzialmente contaminati devono essere decontaminati prima dello smaltimento.

› Smaltire i componenti non contaminati (ad esempio platine, componenti in plastica o in metallo, ecc.) in conformità alle relative normative locali.

› Per chiarimenti inerenti lo smaltimento corretto, rivolgersi al rivenditore.

Descrizione prodotto

3 Panoramica

3.1 Fornitura in dotazione

I seguenti articoli sono contenuti nella fornitura in dotazione (sono possibili variazioni a causa di norme e disposizioni di importazione specifiche dei Paesi):

Accessori Hygojet 6040-004-00

– MD 520 Disinfezione per impronte
– Tubi
– Guanti

Consolle a parete con riduttore di pressione 6040-060-00

3.2 Accessori speciali

I seguenti articoli possono essere utilizzati come optional insieme all'apparecchio:

Set di trasformazione per utilizzo guanto monouso 6040-023-00

3.3 Parti soggette a usura e ricambi

Set tubi 6040-981-00
O-ring 10 mm 9000-401-05
O-ring 18 mm 9000-401-93

Informazioni relative ai pezzi di ricambio sono contenute all'interno del portale riservato ai dealer autorizzati all'indirizzo: .

IT

4 Dati tecnici

Collegamenti acqua		
Pressione di utilizzo	mbar/hPa	2500
Consumo*	l/min	2
Collegamento	pollici	R3/4

* min. 2 bar, max. 3 bar

Aria compressa		
Pressione di utilizzo	mbar/hPa	2500
Consumo*	l/min	88
Collegamento con attacco rapido	mm	Ø12

* min. 2 bar, max. 3 bar

Scarico acqua		
In pendenza costante	mm	Ø20

Dati generali		
Dimensioni (L x H x P)	cm	36 x 34 x 32
Dimensioni camera apparecchio (L x H x P)	cm	30 x 20 x 25
Peso	kg	12,7
Consumo di disinfettante per ogni pressione del tasto di disinfezione*	ml	10

* Fino a quando ricompare il segnale "chem control"

Condizioni ambientali durante l'immagazzinaggio e il trasporto		
Temperatura	° C	da -25 a +70
Umidità relativa dell'aria	%	< 95

Condizioni ambientali durante il funzionamento		
Temperatura	° C	da -10 a +40
Umidità relativa dell'aria	%	< 80

Classificazione	
Classe dispositivo medico	IIa

4.1 Valutazione di conformità

L'apparecchio è stato sottoposto a una procedura di conformità secondo le direttive dell'Unione europea rilevanti per tale apparecchio. L'apparecchio corrisponde ai requisiti fondamentali richiesti da tali direttive.

5 Funzionamento

Dürr Dental Hygojet è utilizzato per l'applicazione manuale di acqua, aria compressa e (se applicabile) MD 520 Disinfezione per impronte (Dürr Dental). Il sistema chiuso impedisce la fuoriuscita di aerosol e la conseguente contaminazione dell'ambiente circostante. Dürr Dental Hygojet è approvato per l'utilizzo con MD 520 Disinfezione per impronte (Dürr Dental).

IT

Montaggio

6 Rimuovere i dispositivi di sicurezza applicati durante il trasporto

› Rimuovere il dispositivo di sicurezza per il trasporto prima della messa in funzione.

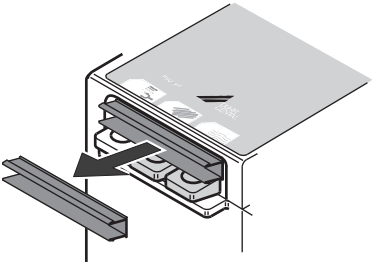

7 Condizioni:

7.1 Locale di installazione

› Posizionare l'apparecchio in modo da disporre di un collegamento all'acqua fresca e all'aria compressa a circa 2 m di distanza.

› La consolle a parete con il riduttore di pressione deve essere posizionata a ca. 1 m dall'apparecchio.

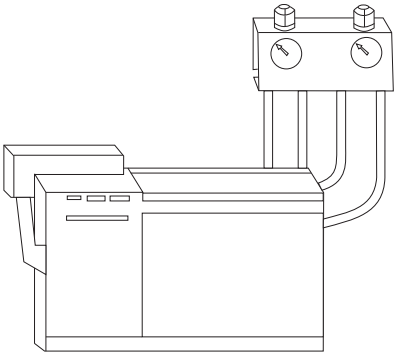

7.2 Collegamento dell'acqua fresca

AVVERTENZA

Rischio di infezione dovuto al reflusso di liquido contaminato nell'acqua potabile

› Quando ci si collega alla rete idrica municipale, assicurarsi che sia installato un adeguato dispositivo antireflusso secondo EN 1717. Rispettare le norme locali, poiché l'interpretazione della norma europea EN 1717 può variare da Paese a Paese.

› Collegare entrambi i tubi blu dell‘acqua forniti in dotazione al riduttore di pressione dell‘acqua, rispettando il verso di scorrimento.

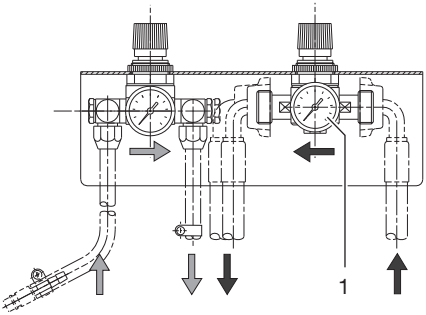

1 Riduttore di pressione dell'acqua

› Condurre e collegare il tubo dell‘acqua a destra del riduttore di pressione.

› A sinistra del riduttore dell'acqua, condurre il tubo dell'acqua verso Hygojet e collegarlo all'allacciamento dell'acqua.

Il collegamento dell'acqua per Hygojet è R3/4". Per la sicurezza, l'apparecchio integra una valvola antireflusso.

› Regolare la pressione di scorrimento sul riduttore di pressione dell'acqua a 2,5 bar.

7.3 Connessione all'aria compressa

Si raccomanda di utilizzare aria compressa senza olio.

› Collegare i due tubi per aria compressa in dotazione al riduttore di pressione dell‘aria, rispettando il verso di scorrimento.

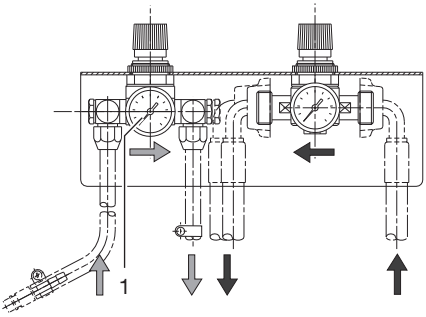

1 Riduttore di pressione dell'aria

› Condurre alla destra del riduttore di pressione il tubo dell'aria compressa (senza attacco rapido) a Hygojet, se necessario accorciarlo, collegarlo all‘allacciamento dell'aria e fissarlo con una fascetta per tubi flessibili.

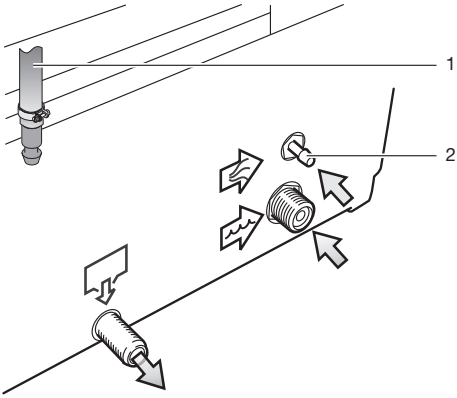

1 Attacco rapido Ø12 mm
2 Connessione aria compressa

› Condurre alla sinistra del riduttore di pressione il tubo dell‘aria compressa con attacco rapido all‘allacciamento di fornitura dell‘aria compressa e collegarlo.

› Regolare la pressione di scorrimento sul riduttore a 2,5 bar.

7.4 Allacciamento acqua di scarico

› Avvitare l'adattatore sul tubo a spirale e sistemarlo sull'allacciamento dell‘acqua di scarico di Hygojet.

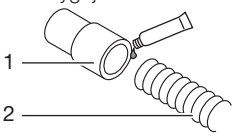

1 Adattatore
2 Tubo a spirale

› Disporre il tubo a spirale con una pendenza costante e collegarlo con un sifone ventilato con l'attacco tipo lavatrice da 20 mm.

La distanza fra il sifone e Hygojet deve essere al massimo di 2 m.

IT

7.5 Montare la consolle a parete con il riduttore di pressione

› Montare la consolle a parete con le viti e i tasselli in dotazione nel punto prestabilito.

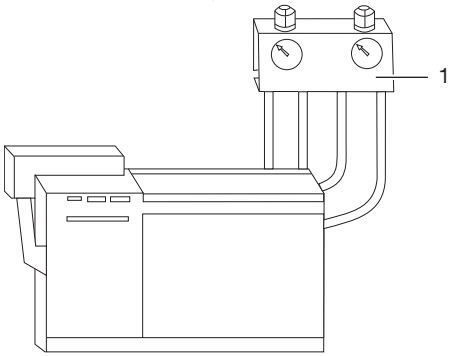

1 Consolle a parete

Modalità d'uso

8 Uso

Prima di iniziare le operazioni, aprire il rubinetto dell'acqua

Al termine delle operazioni, chiudere il rubinetto dell'acqua

8.1 Inserire il flacone del disinfettante

Si consiglia l'utilizzo di MD 520 Disinfezione per impronte.

AVVERTENZA

Rischio legato al riutilizzo di prodotti destinati a essere utilizzati una sola volta

Dopo l'utilizzo, l'articolo monouso è compromesso e non può più essere utilizzato.

› Smaltire l'articolo monouso dopo l'utilizzo.

Per evitare infezioni, indossare l'attrezzatura di protezione (per esempio guanti impermeabili, occhiali di protezione, mascherina)

L'impiego di MD 520 con Hygojet è stato testato e approvato. In caso di impiego di altri preparati, la ditta Dürr Dental non fornisce alcuna garanzia.

› Rimuovere il coperchio. Premere la leva verso l'interno.

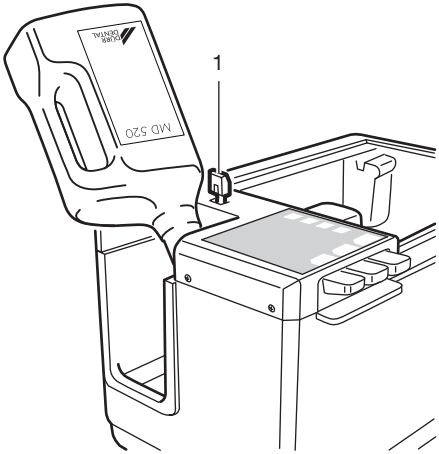

1 Leva

› Verificare la data di scadenza di MD 520 Disinfezione per impronte.

› Svitare il tappo del flacone di MD 520 Disinfezione per impronte.

Non utilizzare il flacone di MD 520 con Hygojet senza valvola di non ritorno, perché altrimenti il liquido potrebbe tracimare.

› Applicare la chiusura provvista di valvola di non ritorno fornita al flacone di MD 520.

› Posizionare il flacone di MD 520 nell'apposito alloggiamento di Hygojet.

IT

8.2 Procedimento di pulizia e disinfezione

Trattandosi di un'applicazione manuale, occorre rispettare le indicazioni dei produttori dei manufatti e dei disinfettanti, a seconda dell'applicazione. L'operatore deve verificare che l'umettazione sia sufficiente, provvedere al risciacquo e rispettare i tempi d'azione.

Inserire i materiali

Esempio: impronta

› Compilare l'etichetta con un pennarello resistente all'acqua e apporla sull'impronta.

È possibile introdurre nel sistema chiuso per disinfezione sino a 6 impronte contemporaneamente.

› Collocare l'impronta nel sistema chiuso per disinfezione.

› Chiudere il coperchio di vetro.

Pulizia preliminare con acqua

Esempio: impronta

› Utilizzando il guanto di protezione, posizionare l'impronta sotto lo spruzzatore.

› Premere .

› Mantenere l'impronta sotto il getto d'acqua e sciacquare a sufficienza entrambi i lati. Aumentare il getto d'acqua, premendo il tasto .

› Premere il tasto e far asciugare l'impronta.

Applicare il prodotto

› Premere il tasto fino a quando l'impronta sarà sufficientemente umettata su tutti i lati; il tasto *chem control* si illumina di giallo. Se necessario, ripetere la procedura.

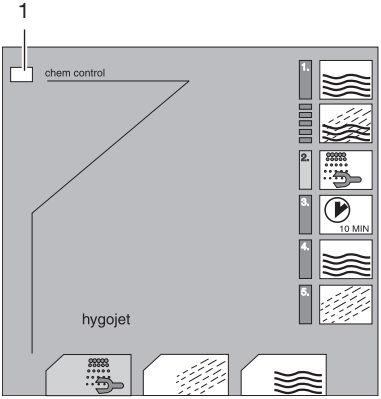

1 *chem control*

Una pressione del tasto applica circa 10 ml di prodotto. Per garantire una disinfezione sufficiente, osservare il tempo d'azione del disinfettante utilizzato (con MD 520 10 min).

› Impostare il tempo d'azione con il timer.

Risciacquare con acqua

› Premere il tasto .

› Mantenere l'impronta sotto il getto d'acqua e sciacquare accuratamente entrambi i lati. Aumentare il getto d'acqua, premendo il tasto .

Asciugatura

› Premere il tasto e far asciugare l'impronta.

8.3 Istruzioni brevi sul procedimento di pulizia e disinfezione

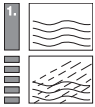

Eseguire una pulizia preliminare dei materiali con acqua

Applicare il prodotto

Rispettare il tempo d'azione

Risciacquare con acqua

Asciugatura

8.4 Modificare il luogo di installazione

- Rimuovere il flacone del disinfettante.
- Chiudere il rubinetto dell'acqua e interrompere l'afflusso di aria compressa.
- Togliere pressione al sistema, premendo il tasto e .
- Staccare tutti i collegamenti dei tubi sul retro dell'apparecchio.
- Staccare i collegamenti dei tubi sulla consolle a parete e rimuovere la consolle.
- Imballare a norma l'apparecchio, la consolle a parete e i tubi, per evitare possibili danni durante il trasporto.

IT

9 Manutenzione

Tutti i lavori di manutenzione devono essere eseguiti da operatori qualificati o dalla nostra Assistenza tecnica.

AVVERTENZA

Infezione dovuta ad apparecchio contaminato

› Prima di lavorare sull'apparecchio, pulire e disinfettare i condotti di aspirazione.

› Mentre si lavora, indossare l'attrezzatura di protezione (ad es. guanti impermeabili, occhiali di protezione, mascherina).

Intervallo di manutenzione	Operazione di manutenzione
Dopo ogni cambio del flacone di disinfettante	› Pulire lo spruzzatore.
	› Pulire la griglia di scarico.
	› Verificare il funzionamento.
	› Verificare eventuali perdite nei tubi di alimentazione e scarico.
Pulire l'apparecchio esternamente	› Dopo ogni procedimento di disinfezione con un disinfettante per superfici approvato da Dürr Dental ad esemp io FD 322, pulire e disinfettare l'esterno dell'apparecchio.
Ogni 3 anni	› Sostituire i tubi, v. "3.3 Parti soggette a usura e ricambi".

9.1 Pulire la copertura dello spruzzatore

› Estrarre sul lato la copertura dello spruzzatore.

› Pulire o-ring e ugelli dello spruzzatore con acqua. Se gli o-ring fossero danneggiati, sostituirli (v. "3.3 Parti soggette a usura e ricambi").

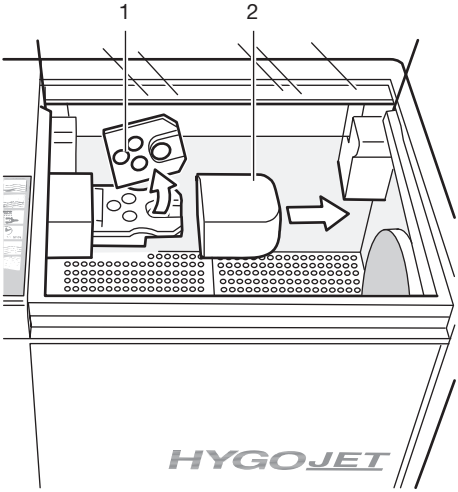

1 O-ring, ugelli
2 Copertura dello spruzzatore

› Rimettere in sede la copertura dello spruzzatore.

9.2 Pulire la griglia di scarico

› Estrarre la griglia di scarico e pulire utilizzando acqua corrente.

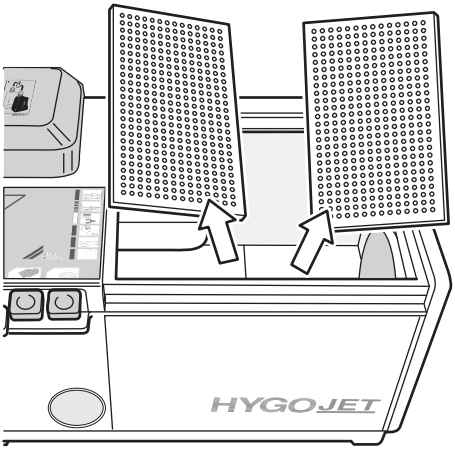

9.3 Eseguire la prova di funzionamento

› Premere il tasto .
Dallo spruzzatore fuoriesce acqua.

› Premere il tasto .
Dallo spruzzatore fuoriesce aria compressa.

› Premere il tasto .
Dallo spruzzatore fuoriesce il prodotto.

IT

Ricerca guasti

10 Consigli per l'utilizzatore e il tecnico

Le riparazioni che esulano dalla manutenzione ordinaria devono essere eseguite esclusivamente da tecnici specializzati o dalla nostra assistenza tecnica.

AVVERTENZA

Infezione dovuta ad apparecchio contaminato

- Prima di lavorare sull'apparecchio, pulire e disinfettare i condotti di aspirazione.
- Mentre si lavora, indossare l'attrezzatura di protezione (ad es. guanti impermeabili, occhiali di protezione, mascherina).

Errore	Possibile causa	Rimedio
Dallo spruzzatore non fuoriesce alcun disinfettante, premendo il tasto	Afflusso del disinfettante interrotto	› Pulire gli ugelli dello spruzzatore "9.1 Pulire la copertura dello spruzzatore". › Verificare che tutti gli o-ring siano in posizione corretta. › Sostituire il flacone del disinfettante.
Dallo spruzzatore non fuoriesce acqua, premendo il tasto	Alimentazione acqua interrotta	› Pulire gli ugelli dello spruzzatore "9.1 Pulire la copertura dello spruzzatore". › Verificare che tutti gli o-ring siano in posizione corretta. › Aprire il rubinetto dell'acqua.
Dallo spruzzatore non fuoriesce aria compressa, premendo il tasto	Afflusso aria compressa interrotto	› Verificare che l'aria compressa funzioni. › Pulire gli ugelli dello spruzzatore "9.1 Pulire la copertura dello spruzzatore". › Verificare che tutti gli o-ring siano in posizione corretta.

IT

Appendice

Il presente formulario attesta la qualificata consegna e formazione all'uso del dispositivo medico. La formazione deve avvenire attraverso un consulente di dispositivi medici qualificato, che fornisca le istruzioni per l'utilizzo corretto del dispositivo stesso.

Nome prodotto	Codice (REF)	Matricola (SN)

- ☐ Controllo visivo di eventuali danni all'imballo
- ☐ Togliere il dispositivo medico dall'imballo, verificando che non vi siano segni di danneggiamenti
- ☐ Conferma della completezza della fornitura
- ☐ Formazione per l'utilizzo coretto del dispositivo medico in base alle istruzioni per l'uso

Note:

Nome della persona formata:	Firma:

Nome e indirizzo del consulente del dispositivo medico:

Data della consegna:	Firma del consulente del dispositivo medico:

Hersteller / Manufacturer:

DÜRR DENTAL SE
Höpfigheimer Str. 17
74321 Bietigheim-Bissingen
Germany
Fon: +49 7142 705-0
www.duerrdental.com
info@duerrdental.com

DÜRR DENTAL