Yhdistelmäimuyksiköt

FI

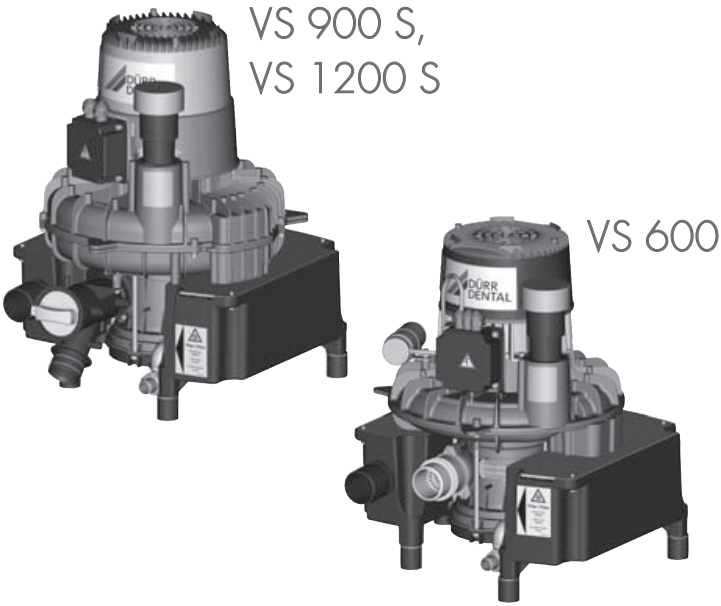

Asennus- ja käyttöohjeet

CE 0297

9000-606-79/31

DÜRR DENTAL

1912V003

Sisältö

Tärkeää tietoa

1 Tästä dokumentista 3
- 1.1 Varoitukset ja symbolit 3
- 1.2 Muistutus tekijänoikeuksista . . . 4

2 Turvallisuus 4
- 2.1 Käyttötarkoitus 4
- 2.2 Määräysten mukainen käyttö . . . 4
- 2.3 Määräysten vastainen käyttö . . . 4
- 2.4 Yleisiä turvallisuusohjeita 5
- 2.5 Laitteiden turvallinen yhdistäminen 5
- 2.6 Ammattihenkilökunta 5
- 2.7 Merkittävistä tapauksista on tehtävä ilmoitus 5
- 2.8 Suojautuminen sähkövirralta . . . 5
- 2.9 Vain alkuperäisosien käyttäminen . 5
- 2.10 Kuljettaminen 5
- 2.11 Hävittäminen 6

Tuotteen kuvaus

3 Yleiskuva 7
- 3.1 Toimituksen sisältö 8
- 3.2 Valinnaiset tuotteet 8
- 3.3 Käyttömateriaali 9
- 3.4 Kulutus- ja varaosat 9

4 Tekniset tiedot 10
- 4.1 VS 600 10
- 4.2 VS 600 12
- 4.3 VS 900 S 14
- 4.4 VS 1200 S 16
- 4.5 Tyyppikilpi 18
- 4.6 Vaatimustenmukaisuuden arviointi 18

5 Toiminta 19

Asennus

6 Edellytykset 21
- 6.1 Sijoituspaikka 21
- 6.2 Sijoittelumahdollisuudet 21
- 6.3 Putkimateriaali 21
- 6.4 Letkumateriaali 21
- 6.5 Sähköliitäntää koskevat tiedot . . 21
- 6.6 Liitäntäjohtoja koskevat tiedot . . 21

7 Järjestelmän osat 22
- 7.1 Ohjauskotelo 22
- 7.2 Huuhteluyksikkö 22
- 7.3 Virtauksenkiihdytin 22
- 7.4 Amalgaaminerotin 22
- 7.5 Paineentasaussäiliö 22
- 7.6 Poistoilmasuodatin 23
- 7.7 Melunvaimennin 23

8 Asennus 23
- 8.1 Letkujen ja putkien liitäntä ja asennus 23

9 Sähköliitäntä 26

10 Käyttöönotto 27

Käyttö

11 Desinfiointi ja puhdistus 28
- 11.1 Jokaisen hoitotoimenpiteen jälkeen 28
- 11.2 Päivittäin työpäivän päätyttyä . . . 28
- 11.3 Yksi tai kaksi kertaa viikossa ennen lounastaukoa 28

12 Suojasihdin puhdistus 29
- 12.1 VS 600 29
- 12.2 VS 900 S, VS 1200 S 29

13 Huolto 30

FI

Vianetsintä

14 Ohjeita käyttäjälle ja huoltoteknikolle . 31

15 Laitteen kuljetus 33

FI

Liite

16 Luovutuspöytäkirja 34

Tärkeää tietoa

1 Tästä dokumentista

Nämä asennus- ja käyttöohjeet kuuluvat osana laitteeseen.

Jos näiden asennus- ja käyttöohjeiden ohjeita ja tietoja ei noudateta, Dürr Dental ei vastaa laitteen turvallisesta käytöstä ja toiminnasta eikä takuu ole voimassa.

Saksankielinen asennus- ja käyttöohje on alkuperäinen versio. Kaikki muut kielet ovat käännöksiä alkuperäisestä käyttöohjeesta.
Nämä asennus- ja käyttöohjeet koskevat seuraavia tuotteita:

VS 600
Tilausnumero: 7128-01; 7128-01/002; 7128-01/021; 7128-02; 7128-02/002; 7128-02/003; 7128100900

VS 900 S
Tilausnumero: 7134-01; 7134-01/002; 7134-01/021; 7134-02; 7134-02/002; 7134-02/021; 7134100900

VS 1200 S
Tilausnumero: 7138-02; 7138-02/002; 7138-02/021; 7138-02/003; 7138-03; 7138-03/002; 7138-03/003; 7138100900

1.1 Varoitukset ja symbolit

Varoitukset

Tässä dokumentissa olevat varoitukset viittaavat henkilövahinkojen tai aineellisten vahinkojen vaaraan.
Ne on merkitty seuraavilla varoitusmerkeillä:

Yleinen varoitusmerkki

Varoitus vaarallisesta sähköjännitteestä

Varoitus kuumista pinnoista

Varoitus laitteen käynnistymisestä itsestään

Varoitus biovaarasta

Varoitukset on muodostettu seuraavasti:

HUOMIOSANA
Vaaran tyypin ja lähteen kuvaus

Varoituksen huomiotta jättämisen seuraukset

› Vältä vaara ottamalla nämä toimenpiteet huomioon.

Huomiosanalla erotetaan varoituksissa neljä vaaranastetta:

- **VAARA**
  Välitön vakavan loukkaantumisen tai kuoleman vaara
- **VAROITUS**
  Merkitsee mahdollista vaaraa, josta voi seurata vakavia vammoja tai kuolema
- **VARO**
  Merkitsee vaaraa, josta voi seurata lieviä vammoja
- **HUOMIO**
  Merkitsee vaaraa, josta voi seurata suurta aineellista vahinkoa

Muut symbolit

Näitä merkkejä käytetään asiakirjassa ja laitteen päälle tai sisälle kiinnitettynä:

Ohje, erityisiä tietoja esim. laitteen taloudellisesta käytöstä.

Noudata käyttöohjeita.

Käytä käsineitä.

Käytä silmäsuojainta.

Kytke laite jännitteettömäksi.

Ota huomioon laitteeseen kuuluvat sähköiset asiakirjat.

Ylempi ja alempi lämpötilan rajoitus

Alempi ja ylempi ilmankosteusrajoitus

FI

Suojajohdinliitäntä

CE xxxx CE-merkintä mainitun kohdan numerolla

SN Sarjanumero

REF Tilausnumero

MD Lääkinnällinen tuote

HIBC Terveysteollisuuden viivakoodi, HIBC (Health Inustry Bar Code)

Valmistaja

FI

1.2 Muistutus tekijänoikeuksista

Kaikki mainitut kytkennät, menetelmät, nimet, ohjelmistot ja laitteet on suojattu tekijänoikeudella.
Asennus- ja käyttöohjeiden osittainenkin jäljentäminen on sallittu vain Dürr Dentalin kirjallisella luvalla.

2 Turvallisuus

Dürr Dental on kehittänyt ja valmistanut laitteen niin, että vaarat määräystenmukaisessa käytössä on pitkälti poissuljettu.
Tästä huolimatta jäännösriskit ovat mahdollisia:

- Vääränlainen käyttö/väärinkäyttö voi aiheuttaa loukkaantumisia
- Mekaaniset vaikutukset voivat aiheuttaa loukkaantumisia
- Sähköjännite voi aiheuttaa loukkaantumisia
- Säteily voi aiheuttaa loukkaantumisia
- Palo voi aiheuttaa loukkaantumisia
- Lämpövaikutus voi vahingoittaa ihoa
- Puutteellinen hygienia voi aiheuttaa henkilövahinkoja esim. infektion

2.1 Käyttötarkoitus

Hammashoitoyksikön imukone/imuyksikkö tarjoaa alipaineen ja virtauksen hammaslääkärin vastaanotolla ja/tai hammashoitolassa.

2.2 Määräysten mukainen käyttö

Imukoneen/imuyksikön hoitoyksikön yhdistelmässä imukäsikappaleesta ja kanyylista syntyneet hammashoidon sivuaineet (esim. vesi, sylki, dentiini ja amalgaami) imetään pois ja johdetaan viemäriin.
Laite soveltuu teknisesti ilokaasun imuun. Koottaessa järjestelmää ilokaasun imua varten on myös järjestelmään tulevien muiden komponenttien oltava siihen sopivia. Valmistajan on arvioitava tämä ja hyväksyttävä järjestelmä ilokaasun imuun.

Ilokaasun käyttö on sallittua vain, kun poistoilma johdetaan laitteesta ulkoilmaan.

2.3 Määräysten vastainen käyttö

Määräystenvastaista on laitteen käyttäminen johonkin muuhun tarkoitukseen. Valmistaja ei vastaa tällaisesta käytöstä aiheutuvista vahingoista. Vastuu on silloin kokonaan käyttäjällä.

› Syttyvien tai räjähtävien sekoitusten imu on kielletty.
› Laitetta ei saa käyttää imurina.
› Älä käytä klooripitoisia tai vaahtoavia aineita.
› Ei sovellu käytettäviksi leikkaussaleissa tai alueilla, joissa on räjähdysvaara.

› Imukonetta/imuyksikköä ei saa sijoittaa potilaan läheisyyteen (1,5 metrin säteellä).

2.4 Yleisiä turvallisuusohjeita

› Noudata laitteen käytössä käyttöpaikalla voimassa olevia direktiivejä, lakeja, säädöksiä ja määräyksiä.
› Tarkasta aina ennen käyttöä laitteen toiminta ja kunto.
› Laitteeseen ei saa tehdä lisäyksiä eikä muutoksia.
› Ota huomioon asennus- ja käyttöohjeet.
› Pidä asennus- ja käyttöohjeet laitteen lähellä käyttäjän aina saatavilla.

2.5 Laitteiden turvallinen yhdistäminen

Yhdistettäessä laitteita keskenään tai laitteistojen osiin saattaa syntyä vaaratilanteita (esim. purkausvirroista).
› Yhdistä laitteita vain, kun siitä ei ole vaaraa käyttäjälle eikä potilaalle.
› Yhdistä laitteita vain, kun ympäristö ei vaarannu kytkennän vuoksi.
› Jos turvallinen yhdistäminen ei käy ilmi laitetiedoista, anna asiantuntijan (esim. laitteiden valmistajan) todeta turvallisuus.

Suunnittelussa ja valmistuksessa on otettu huomioon lääketeknisiä tuotteita koskevat vaatimukset soveltuvilta osin. Näin ollen laite voidaan asentaa hoitolaitteistoon.
› Asennettaessa tuotetta hoitolaitteistoon huomioi lääkinnällisiä tuotteita koskevat vaatimukset (EU) 2017/745 sekä vastaavat normit.

2.6 Ammattihenkilökunta

Käyttö

Henkilöiden, jotka käyttävät laitetta, on koulutuksensa ja tietojensa perusteella taattava laitteen turvallinen ja asiantunteva käsittely.
› Jokainen käyttäjä on perehdytettävä laitteen käsittelyyn.

Ammattikäytössä olevia laitteista ei saa käyttää seuraavat henkilöt:
– Henkilöt, joilta puuttuu kokemusta ja tietoja
– Henkilöt, joiden fyysiset, sensoriset tai mentaalit kyvyt ovat rajoitettuja
– Lapset

Asennus ja käyttöönotto

› Anna asennus, uudet asetukset, muutokset, laajennuksien ja korjauksien teko Dürr Dentalin tai Dürr Dentalin valtuuttaman henkilön tai yrityksen tehtäväksi.

2.7 Merkittävistä tapauksista on tehtävä ilmoitus

Käyttäjä tai potilas on velvoitettu tekemään ilmoituksen valmistajalle ja jäsenmaan, jossa käyttäjä toimii tai potilas asuu, vastaavalle viranomaiselle kaikista tuotteeseen liittyvistä ongelmallisista tapauksista.

2.8 Suojautuminen sähkövirralta

› Noudata laitteella työskennellessäsi kyseeseen tulevia sähköalan turvallisuusmääräyksiä.
› Älä milloinkaan koske samanaikaisesti potilaaseen ja laitteen avoimiin liitäntöihin.
› Vaurioituneet johdot ja pistoliittimet on vaihdettava välittömästi.

2.9 Vain alkuperäisosien käyttäminen

› Käytä vain Dürr Dentalin nimeämiä ja hyväksymiä lisätarvikkeita ja erikoistarvikkeita.
› Käytä vain alkuperäiskulutusosia ja -varaosia.

Dürr Dental ei vastaa vahingoista, jotka ovat syntyneet hyväksymättömien lisätarvikkeiden, erikoistarvikkeiden ja muiden kuin alkuperäiskulutusosien ja -varaosien käytöstä.

Jos käytetään muuta kuin hyväksymättömiä lisävarusteita, erikoisvarusteita ja muita kuin alkuperäisiä varaosia ja kuluvia osia (esim. verkkokaapelia), tämä voi vaikuttaa negatiivisesti sähköturvallisuuteen ja EMC:hen.

2.10 Kuljettaminen

Alkuperäinen pakkaus on paras suoja laitteelle sen kuljetuksen aikana.
Tarvittaessa laitteeseen voidaan tilata alkuperäinen pakkaus Dürr Dentalilta.

Dürr Dental ei vastaa kuljetuksen aikana tapahtuneista vahingoista, kun pakkaus on ollut puutteellinen, ei edes takuuajan sisällä.

› Kuljeta laitetta vain sen alkuperäisessä pakkauksessa.
› Pidä pakkaus poissa lasten ulottuvilta.

2.11 Hävittäminen

Laite on mahdollisesti kontaminoitunut. Ilmoita jätealan yritykselle, että tässä tapauksessa täytyy huolehtia vastaavista turvatoimenpiteistä.

FI

› Steriloi kontaminoituneet osat ennen hävittämistä.
› Osat, jotka eivät ole kontaminoituneet (esim. elektroniikka, muoviosat, metalliosat, jne.), voidaan hävittää paikallisesti voimassa olevien jätemääräysten mukaan.
› Jos sinulla on kysyttävää asianmukaisesta hävittämisestä, kysy neuvoa hammashoitoalan erikoisliikkeestä.

Yleiskatsaus Dürr Dentalin tuotteiden jäteavaimiin löytyy latausalueelta kohdasta www.duerrdental.com (dokumentin numero P007100155).

Tuotteen kuvaus

3 Yleiskuva

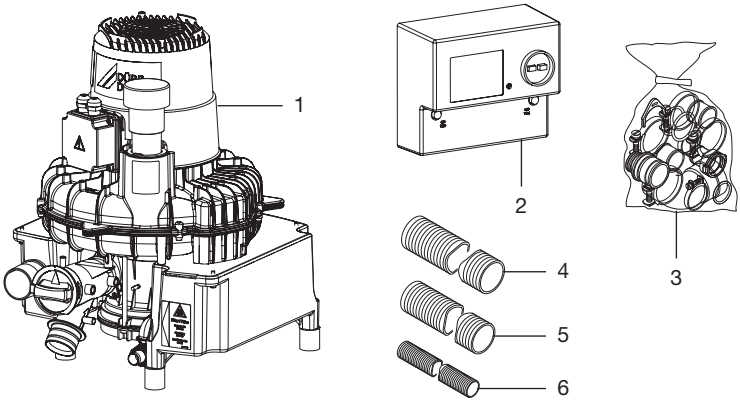

1 Yhdistelmäimuyksikkö
2 Ohjauskotelo
3 Liitäntäosien sarja
4 Imuletku
5 Poistoilmaletku
6 Poistoletku LW 20

FI

3.1 Toimituksen sisältö

Seuraavat tuotteet sisältyvät toimitukseen (poikkeukset mahdollisia maakohtaisten määräysten ja tuontiehtojen vuoksi):

VS 600, 230 V, 1~, 50 Hz (peruslaite) 7128-01
VS 600, 230 V, 1~, 50 Hz (lisävarusteilla) 7128-01/002
VS 600, 230 V, 1~, 50 Hz (Power Tower) 7128-01/021
VS 600, 230 V, 1~, 50 Hz (peruslaite lisävarusteilla) 7128100900
VS 600, 400 V, 3~, 50/60 Hz (peruslaite) 7128-02
VS 600, 400 V, 3~, 50/60 Hz (lisävarusteilla) 7128-02/002
VS 600, 230 V, 3~, 50/60 Hz (lisävarusteilla) 7128-02/003

- Ohjauskotelo
  0700-500-50 mallissa 7128-01/002
  0700-500-50 mallissa 7128100900
  0732-100-56 mallissa 7128-02/002
  0732-100-57 mallissa 7128-02/003
- Liitäntäosasarja
- Imuletku LW 40
- Poistoilmaletku LW 50 (alumiininen)
- Poistoletku LW 20
- OroCup

VS 900 S, 230 V, 1~, 50 Hz (peruslaite) 7134-01
VS 900 S, 230 V, 1~, 50 Hz (lisävarusteilla) 7134-01/002
VS 900 S, 230 V, 1~, 50 Hz (Power Tower) 7134-01/021
VS 900 S, 230 V, 1~, 50 Hz (peruslaite lisävarusteilla) 7134100900
VS 900 S, 400 V, 3~, 50 Hz (peruslaite) 7134-02
VS 900 S, 400 V, 3~, 50 Hz (lisävarusteilla) 7134-02/002
VS 900 S, 400 V, 3~, 50 Hz (Power Tower) 7134-02/021

- Ohjauskotelo
  0732-100-55 mallissa 7134-01/002
  0732-100-55 mallissa 7134100900
  0732-100-56 mallissa 7134-02/002
- Liitäntäosasarja
- Imuletku LW 50
- Poistoilmaletku LW 50 (alumiininen)
- Poistoletku LW 20
- OroCup

VS 1200 S, 400 V, 3~, 50 Hz (peruslaite) 7138-02
VS 1200 S, 400 V, 3~, 50 Hz (lisävarusteilla) 7138-02/002
VS 1200 S, 400 V, 3~, 50 Hz (Power Tower) 7138-02/021
VS 1200 S, 230 V, 3~, 50 Hz (lisävarusteilla) 7138-02/003
VS 1200 S, 400 V, 3~, 60 Hz (peruslaite) 7138-03
VS 1200 S, 400 V, 3~, 60 Hz (lisävarusteilla) 7138-03/002
VS 1200 S, 230 V, 3~, 60 Hz (lisävarusteilla) 7138-03/003
VS 1200 S, 400 V, 3~, 50 Hz (peruslaite lisävarusteilla) 7138100900

- Ohjauskotelo
  0732-100-61 mallissa 7138-02/002
  0732-100-61 mallissa 7138100900
  0732-100-57 mallissa 7138-02/003
  0732-100-61 mallissa 7138-03/002
  0732-100-59 mallissa 7138-03/003
- Liitäntäosasarja
- Imuletku LW 50
- Poistoilmaletku LW 50 (alumiininen)
- Poistoletku LW 20
- OroCup

3.2 Valinnaiset tuotteet

Seuraavia tarvikkeita voi valinnaisesti käyttää laitteen kanssa:

Seinäpidike 7130-190-00
Konsoli lattialle sijoittamista varten . 7130-191-00
Plug & Play -konsoli 7130-195-50
Äänieristyskotelointi 7131-991-00
Paineentasaussäiliö 7130-991-51
Bakteerisuodatin 0705-991-50
Päästöilman melunvaimennin 0730-991-00
Huuhteluyksikkö II 7100-250-50
Tuuletussarja kaappiasennukseen . 7122-981-50

Päästöilmaventtiili 0732-020-00

3.3 Käyttömateriaali

Seuraavat materiaalit kuluvat laitteen käytön aikana ja niitä on tilattava lisää:
Orotol plus (2,5 litran pullo) CDS110P6150
MD 555 cleaner (2,5 litran pullo) . CCS555C6150

3.4 Kulutus- ja varaosat

Seuraavat kulutusosat täytyy säännöllisin väliajoin vaihtaa (katso myös Huolto):
Takaiskuventtiili (3 kpl pakkaus) . . 7128-100-03E

Varaosia koskevaa tietoa löydät valtuutetuille liikkeille suunnatusta portaalista:
www.duerrdental.fi.

FI

4 Tekniset tiedot

4.1 VS 600

Sähkötiedot		7128-01 7128100900
Nimellisjännite	V	230, 1~
Verkkotaajuus	Hz	50
Nimellisvirta	A	≤ 5,0
Käynnistysvirta	A	~ 22
Moottorinsuoja *	A	-
Kotelointiluokka		IP 24
Suojausluokka		I

* Kääminsuoja

Liitännät		
Imuliitäntä (ulko)	mm	∅ 40
Poistoilmaliitäntä (ulko)	mm	∅ 50
Viemäriliitäntä, DürrConnect	mm	∅ 20

Väliaineet		
Läpivirtausmäärä esteettömällä kululla, enint.	l/min	1500
Sivuilmaventtiilin säätö *	mbar / hPa	-160
Nesteen läpäisykyky enint.	l/min	10
Imukorkeus maks.	cm	80

* Imujärjestelmässä olevaa painetta rajoitetaan mukana toimitetun varoventtiilin avulla. Varoilmaventtiili on sovitettu imukoneeseen eikä siihen saa tehdä muutoksia.

Yleiset tiedot		
Käyttäjien lukumäärä enint.		2
Kytkentäaika	%	100
Mitat (K x L x S)	cm	48 x 41 x 39
Paino, n.	kg	22
Äänenpainetaso * n. ilman koteloa kotelolla	 dB(A) dB(A)	 65 57

* Äänenpainetaso normin ISO 3746 mukaan

Ympäristöolosuhteet varastoinnissa ja kuljetuksessa		
Lämpötila	°C	-10 ... +60

Ympäristöolosuhteet varastoinnissa ja kuljetuksessa		
Suhteellinen ilmankosteus	%	< 95

Ympäristöolosuhteet käytössä		
Lämpötila	°C	+10 ... +40
Suhteellinen ilmankosteus	%	< 70

Luokitus	
Lääkinnällinen tuote, luokka	IIa

4.2 VS 600

Sähkötiedot		7128-02			
Nimellisjännite	V	400, 3~		230, 3~	
Verkkotaajuus	Hz	50	60	50	60
Nimellisvirta	A	≤ 2,2	≤ 2,3	≤ 3,8	≤ 4,0
Käynnistysvirta	A	~ 16	~ 14	~ 16	~ 14
Moottorinsuoja *	A	2,5		4,5	
Kotelointiluokka		IP 24			
Suojausluokka		I			

* maks. sallittu säätöarvo

Liitännät					
Imuliitäntä (ulko)	mm	∅ 40			
Poistoilmaliitäntä (ulko)	mm	∅ 50			
Viemäriliitäntä, DürrConnect	mm	∅ 20			

Väliaineet					
Läpivirtausmäärä esteettömällä kululla, enint.	l/min	1500	1700	1500	1700
Sivuilmaventtiilin säätö *	mbar / hPa	-160			
Nesteen läpäisykyky enint.	l/min	10			
Imukorkeus maks.	cm	80			

* Imujärjestelmässä olevaa painetta rajoitetaan mukana toimitetun varoventtiilin avulla. Varoilmaventtiili on sovitettu imukoneeseen eikä siihen saa tehdä muutoksia.

Yleiset tiedot					
Käyttäjien lukumäärä enint.		2			
Kytkentäaika	%	100			
Mitat (K x L x S)	cm	48 x 41 x 39			
Paino, n.	kg	22			
Äänenpainetaso * n.					
ilman koteloa	dB(A)	65	68	65	68
kotelolla	dB(A)	57	60	57	60

* Äänenpainetaso normin ISO 3746 mukaan

Ympäristöolosuhteet varastoinnissa ja kuljetuksessa		
Lämpötila	°C	-10 ... +60
Suhteellinen ilmankosteus	%	< 95

Ympäristöolosuhteet käytössä		
Lämpötila	°C	+10 ... +40

Ympäristöolosuhteet käytössä		
Suhteellinen ilmankosteus	%	< 70

Luokitus	
Lääkinnällinen tuote, luokka	IIa

4.3 VS 900 S

Sähkötiedot		7134-01	7134-02
Nimellisjännite	V	230, 1~	400, 3~
Verkkotaajuus	Hz	50	50
Nimellisvirta	A	≤ 7,4	≤ 3,6
Käynnistysvirta	A	~ 32	~ 25
Moottorinsuoja *	A	10,0	4,0
Kotelointiluokka		IP 24	
Suojausluokka		I	

* maks. sallittu säätöarvo

Liitännät			
Imuliitäntä (ulko)	mm	∅ 50	
Poistoilmaliitäntä (ulko)	mm	∅ 50	
Viemäriliitäntä, DürrConnect	mm	∅ 20	

Väliaineet			
Läpivirtausmäärä esteettömällä kululla, enint.	l/min	2300	
Sivuilmaventtiilin säätö *	mbar / hPa	-170	-170
Nesteen läpäisykyky enint.	l/min	16	
Imukorkeus maks.	cm	80	

* imujärjestelmässä olevaa painetta rajoitetaan mukana toimitetun varoventtiilin avulla. Varoilmaventtiili on sovitettu imukoneeseen eikä siihen saa tehdä muutoksia.

Yleiset tiedot			
Käyttäjien lukumäärä enint.		3	3
Kytkentäaika	%	100	
Mitat (K x L x S)	cm	52 x 41 x 43	
Paino, n.	kg	29	28
Äänenpainetaso * n.			
ilman koteloa	dB(A)	65	65
kotelolla	dB(A)	61	61

* Äänenpainetaso normin ISO 3746 mukaan

Ympäristöolosuhteet varastoinnissa ja kuljetuksessa		
Lämpötila	°C	-10 ... +60
Suhteellinen ilmankosteus	%	< 95

Ympäristöolosuhteet käytössä		
Lämpötila	°C	+10 ... +40

Ympäristöolosuhteet käytössä		
Suhteellinen ilmankosteus	%	< 70

Luokitus	
Lääkinnällinen tuote, luokka	IIa

4.4 VS 1200 S

Sähkötiedot		7138-02		7138-03	
Nimellisjännite	V	230, 3~	400, 3~	230, 3~	400, 3~
Verkkotaajuus	Hz	50		60	
Nimellisvirta	A	≤ 6,5	≤ 3,8	≤ 6,8	≤ 3,9
Käynnistysvirta	A	~ 43	~ 25	~ 30	~ 17
Moottorinsuoja *	A	6,3	4,0	6,3	4,0
Kotelointiluokka		IP 24			
Suojausluokka		I			

* maks. sallittu säätöarvo

Liitännät		
Imuliitäntä (ulko)	mm	∅ 50
Poistoilmaliitäntä (ulko)	mm	∅ 50
Viemäriliitäntä, DürrConnect	mm	∅ 20

Väliaineet			
Läpivirtausmäärä esteettömällä kululla, enint.	l/min	2400	2900
Sivuilmaventtiilin säätö *	mbar / hPa	-170	-135
Nesteen läpäisykyky enint.	l/min	24	
Imukorkeus maks.	cm	80	

* Imujärjestelmässä olevaa painetta rajoitetaan mukana toimitetun varoventtiilin avulla. Varoilmaventtiili on sovitettu imukoneeseen eikä siihen saa tehdä muutoksia.

Yleiset tiedot			
Käyttäjien lukumäärä enint.		4	4
Kytkentäaika	%	100	
Mitat (K x L x S)	cm	52 x 41 x 43	
Paino, n.	kg	28	
Äänenpainetaso * n. ilman koteloa kotelolla	 dB(A) dB(A)	 65 61	 69 65

* Äänenpainetaso normin ISO 3746 mukaan

Ympäristöolosuhteet varastoinnissa ja kuljetuksessa		
Lämpötila	°C	-10 ... +60
Suhteellinen ilmankosteus	%	< 95

Ympäristöolosuhteet käytössä		
Lämpötila	°C	+10 ... +40

Ympäristöolosuhteet käytössä		
Suhteellinen ilmankosteus	%	< 70

Luokitus	
Lääkinnällinen tuote, luokka	IIa

FI

4.5 Tyyppikilpi

VS 600

Tyyppikilpi on sijoitettu turbiinikotelon yläosaan.

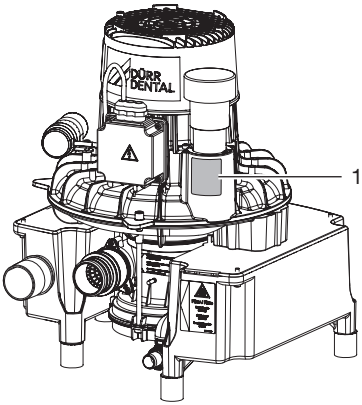

1 Tyyppikilpi

VS 900 S, VS 1200 S

Tyyppikilpi on sijoitettu turbiinikotelon yläosaan.

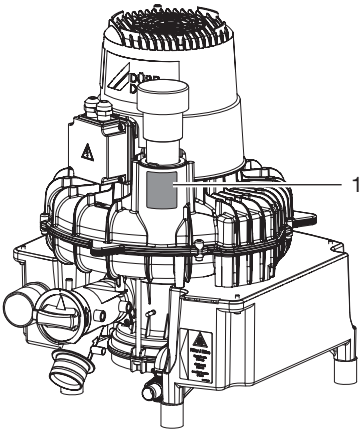

1 Tyyppikilpi

4.6 Vaatimustenmukaisuuden arviointi

Tuotteelle on suoritettu Euroopan unionin tätä laitetta koskevien direktiivien mukaisesti standardinmukaisuuden arviointimenetelmä ja tuote vastaa näiden määräysten vaatimuksia. Laite vastaa vaadittuja perusvaatimuksia.

FI

5 Toiminta

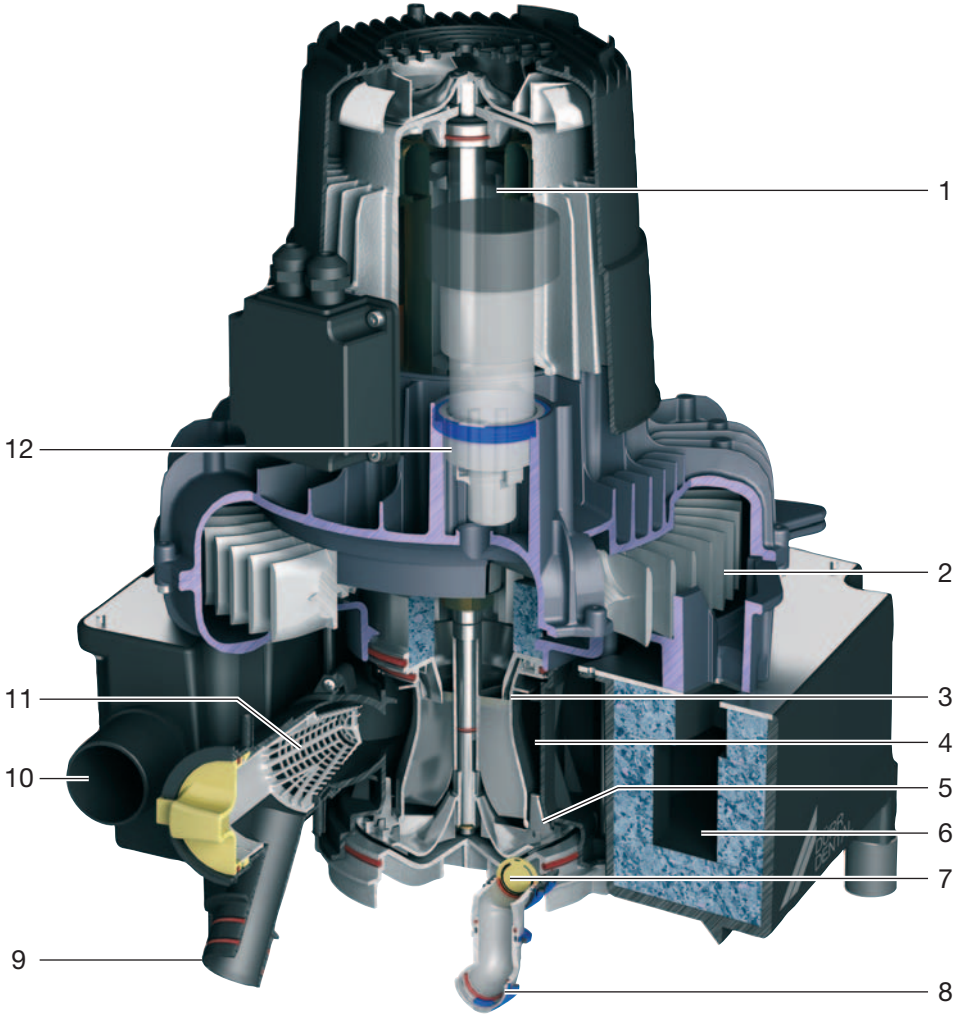

FI

1 Moottori
2 Turbiinipyörä
3 Erotusturbiini
4 Pyörre-erotin
5 Jätevesipumppu
6 Äänenvaimennin
7 Kalvoventtiili
8 Poistovirtausliitäntä
9 Sisääntuloputki
10 Poistoilmaliitäntä
11 Varosihti
12 Varoventtiili

VS-imuyksikköjä käytetään märissä imujärjestelmissä. Imuyksiköt voidaan asentaa samalle tasolle kuin hoitoyksiköt tai niiden alapuolella olevaan kerrokseen. Vaadittava ilmavirta ja alipaine muodostetaan nopeasti pyörivän siipirattaan avulla. Moottori käyttää siipipyörää, erotusturbiinia ja poistovesipumppua. Turbiinikotelon sivuilmaventtiili suojaa imukoneita ylikuumenemiselta ja huolehtii tasaisesta imutehosta. Konetta vastaavassa alipaineessa imukanyylien kautta imetään noin 300 l ilmaa minuutissa.
Imetty nesteen, kiintoaineen ja ilman sekoitus kulkee imuyksikön sisääntulosuuttimen läpi. Suojasihdillä poistetaan karkeat kiinteät hiukkaset.
Erotuksessa nesteet ja kiinteät aineet erotetaan kaksivaiheisessa imuilman erotusjärjestelmässä. Tämä erotusjärjestelmä käsittää syklonierottimen ja erotteluturbiinin. Imu toimii keskeytyksettä.
Imetty seos virtaa syklonierottimeen ja erotus tapahtuu kierteisen liikkeen ansiosta. Tässä ensimmäisessä vaiheessa, keskipakovoima sinkauttaa saadun nesteen ja jäljelle jääneet kiinteät hiukkaset syklonierottimen erotuskammion ulkoseinään. Sen jälkeen tapahtuu karkea nesteen erotus. Sitä seuraavassa toisessa vaiheessa tapahtuu hienojako erotusturbiinilla, jolloin ilmavirrasta tähän asti erotettu jäännöseste erotetaan.
Poistovesipumppu kuljettaa ulos sentrifugoidun nesteen ja sen sisältämät kiinteät aineet poistoliitännän kautta poistoveden keskusverkkoon. Poistoliitännässä on kalvoventtiili, joka estää nesteen takaisin imemisen poistoputkesta.
Imukoneiden poistoilma tulee johtaa ulos, mahdollisuuksien mukaan katon kautta. Suosittelemme bakteerisuodattimen asentamista poistoilmajohtoon. Lisäksi poistoilmajohtoon voidaan asentaa melunvaimennin järjestelmässä muodostuvien kone- ja ilmavirtaäänien vaimentamiseksi.

Asennus

6 Edellytykset

Laite voidaan asentaa joko vastaanottotilan lattialle tai alempaan kerrokseen.

Lisätietoa asiasta löytyy imujärjestelmän suunnittelutiedoista.
Tilausnumero9000-617-03/..

6.1 Sijoituspaikka

Sijoituspaikan on täytettävä seuraavat edellytykset:
- Suljettu, kuiva, hyvin ilmastoitu huone
- Ei muuhun käyttöön tarkoitettu huone esi m. lämmitys- tai märkätila
- Kaappiasennuksessa sisääntulo- ja poistoaukot on asennettava niin, että vapaa poikkileikkaus on vähintään 120 cm^2.
- Mahdollisessa huoneen lämpötilan ylitystilanteessa on järjestettävä pakotettu ilmanvaihto (puhallin). Ilmatehon arvon pitää olla vähintään 2 m^3/min.
- Älä peitä jäähdytys aukkoja, kun laite asennetaan koteloon, ja huolehdi riittävästä etäist'yydestä aukkoihin riittävän jäähdytyksen varmistamiseksi.

6.2 Sijoittelumahdollisuudet

Laitteen asennusmahdollisuuksia:
- Seinäasennus Dürr Dental - seinäkiinnitystelineen kanssa
- Tuuletetussa kaapissa
- Dürr Dental -äänieristettyyn koteloon

6.3 Putkimateriaali

Käytä vain HT-viemäriputkia, joiden materiaali on jokin seuraavista:
- polypropyleeni (PP, polypropeeni)
- kloorattu polyvinyylikloridi (PVC-C),
- pehmittämätön polyvinyylikloridi (PVC-U),
- polyetyleeni (PEh).

Kiellettyjä ovat
- akryylinitriilibutadieenistyreeni (ABS),
- styreenikopolymeeriseokset (esim. SAN + PVC).

6.4 Letkumateriaali

Käytä poistoneste- ja imuletkuihin vain seuraavia letkuja:
- Taipuisat PVC-kierreletkut, joissa on sisäänrakennettu kierre, tai muita vastaavanlaisia letkuja
- Letkut, jotka kestävät hammashoitoloissa käytettäviä desinfiointiaineita ja kemikaaleja

Muoviletkut altistuvat vanhenemisprosessille. Tarkasta ne sen vuoksi säännöllisesti ja vaihda tarvittaessa.

Seuraavia letkuja ei saa käyttää:
- Kumiset letkut
- Täys-PVC:stä valmistetut letkut
- Letkut, jotka eivät ole tarpeeksi joustavia

6.5 Sähköliitäntää koskevat tiedot

› Tee sähköliitäntä virtaverkkoon pienjännitelaitteistojen liitäntää lääkinnällisillä käyttöalueilla koskevien maakohtaisten määräysten ja standardien mukaan.

› Asenna jakeluverkkoon tehtävään sähköliitäntään kaikkinapainen erotin (kaikkinapainen katkaisin), jonka kontaktin avautumisleveys on >3 mm.

› Ota huomioon liitettävien laitteiden virranotto.

Oikosulkusuojaus

Suojakytkin 16 A, normin EN 60898 mukainen ominaisuus B, C ja D.

6.6 Liitäntäjohtoja koskevat tiedot

Johdon halkaisija riippuu virrantarpeesta, johdon pituudesta ja laitteiden ympäristön lämpötilasta. Katso liitettävien laitteiden teknisistä tiedoista virrantarvetta koskevat tiedot.
Seuraavassa taulukossa on johdon vähimmäishalkaisijat virrantarpeen mukaan:

Laitteen virranotto [A]	Läpimitta [mm^2]
> 10 ja < 16	1,5
> 16 ja < 25	2,5
> 25 ja < 32	4
> 32 ja < 40	6
> 40 ja < 50	10

Laitteen virranotto [A]	Läpimitta [mm²]
> 50 ja < 63	16

Verkkoliitäntäjohto

Asennustapa	Johtomalli (vähimmäisvaatimus)
kiinteä asennus	– vaippajohdin (esim. tyyppi NYM-J)
joustava	– PVC-letkujohto (esim. tyyppi H05 VV-F) tai – kumipäällysteinen johto (esim. tyyppi H05 RN-F tai H05 RR-F

Ohjausjohto

Suojapienjännite 24 V:
- Letkunpidike
- Paikanvalintaventtiili
- Suun huuhtelualtaan venttiili

Asennustapa	Johtomalli (vähimmäisvaatimus)
kiinteä asennus	– Suojattu vaippajohdin (esim. tyyppi (N)YM (St)-J)
joustava	– kaukoviestintä- ja tiedonkäsittelylaitteisiin tarkoitettu PVC-tiedonsiirtojohdin suojavaipalla (esim. tyyppi LiYCY) tai – suojavaipallinen kevyt-PVC-ohjausjohto

FI

7 Järjestelmän osat

Seuraavia lueteltuja komponentteja voidaan tarvita eri työtapojen tai asennuksen mukaan.

7.1 Ohjauskotelo

Laite liitetään ohjauskotelon kautta. Ohjauskotelo kuuluu joko toimitukseen tai se on tilattava erikseen. Joidenkin laitteiden kohdalla ohjauslaite on integroitu itse laitteeseen.

7.2 Huuhteluyksikkö

Imujärjestelmää varten suositellaan huuhteluyksikköä, esim. hoitoyksikköön. Huuhteluyksikön kautta johdetaan imutoiminnossa pieni määrä vettä. Imetty neste (veri, sylki, huuhteluvesi, jne.) ohenee näin ja se on helpompi siirtää eteenpäin.

7.3 Virtauksenkiihdytin

Imuputken kertymien ehkäisemiseksi suunhuuhtelualtaan venttiili voidaan sisällyttää virtauksenkiihdytin. Käytettäessä huuhtelukulhoa huuhteluvettä kerääntyy virtauksenkiihdyttimen eteen. Seuraavassa imussa suurella kanyylillä kerätty neste siirretään aaltona ja suurella nopeudella imuyksikköön. Näin imuputket puhdistetaan automaattisesti.

7.4 Amalgaaminerotin

Amalgaaminerottimen tehtävä on erottaa ja kerätä imuyksiköllä imettyjä raskasmetalleja ja amalgaamipölyä poratuista paikoista. Amalgaaminerotin asennetaan poistoputkeen imuyksikön erotuskohdan taakse. Imuyksiköstä tuleva nestemäärä ei saa olla suurempi kuin sallittu enimmäismäärä, jonka amalgaaminerotin pystyy käsittelemään. Kokoonpanosta ja maakohtaisista määräyksistä riippuen saattaa olla välttämätöntä asentaa toinen amalgaaminerotin.

7.5 Paineentasaussäiliö

Yhdistettäessä imuyksikkö amalgaaminerottimeen tarvitaan paineentasaussäiliö. Paineentasaussäiliö alentaa imuyksikön poistopumpun painehuippuja ja puskuroi lyhytaikaisesti liian suuria vesimääriä. Paineentasaussäiliötä voidaan käyttää myös jäteveden suoraan johtamiseen rakennuksen viemäriin. Tällöin jätevesi johdetaan imuyksiköstä paineettomasti rakennuksen viemäriin.

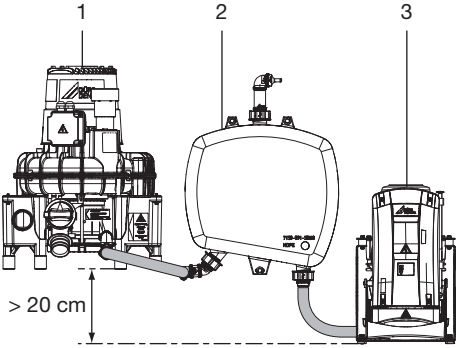

1 Yhdistelmä-imuyksikkö VS 900 S
2 Paineentasaussäiliö
3 Amalgaaminerotin CA 4

7.6 Poistoilmasuodatin

Hygieniasyistä suosittelemme aina bakteerisuodattimen asentamista poistoilmajohtoon.
Jos laite on asennettu vastaanottotiloihin eikä poistoilmaa johdeta ulkopuolelle, bakteerisuodattimen asentaminen on välttämätöntä.
Mallista ja kunnosta riippuen bakteerisuodatin on vaihdettava viimeistään 1-2 vuoden kuluttua.

Järjestelmään integroitu erotus ei estä bakteereja, joten poistojohtoon on suositeltavaa asentaa asianomainen suodatin.

7.7 Melunvaimennin

Jos poistoilman melu poistoaukossa ja virtauksen melu poistojohdossa on liian voimakasta, voidaan poistojohtoon asentaa äänenvaimennin.

8 Asennus

Liittäminen voi vaihdella sijoittelumahdollisuuksien mukaan. Esitetty kytkentä on vain yksi mahdollinen muunnelma.

8.1 Letkujen ja putkien liitäntä ja asennus

- Putkiston ja laitteen väliset liitännät tehdään mukana toimitetuilla taipuisilla letkuilla. Näin vältetään putkijärjestelmään vaikuttavat tärinät.
- Liitä laitteen putkilinjan ja imuliitännän välillä mahdollisimman lyhyinä ja ilman mutkia.
- Vedä poistoletkut kalteviksi siten, että poistovesi pääsee virtaamaan ulos.
- Johda poistoputkien kulku sovellettavan kansallisen lainsäädännön mukaisesti.

FI

FI

VS 600

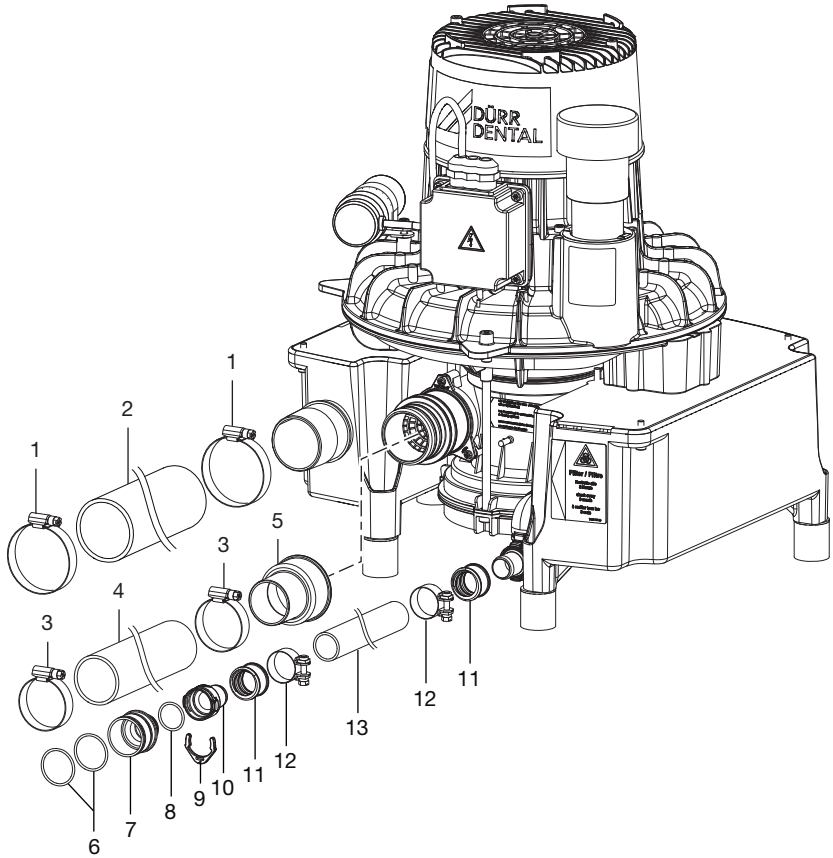

1 Letkukiinnitin 40-60 mm
2 Poistoilmaletku (alumiini) ∅ 50 mm sisä
3 Letkukiinnitin 35-50 mm
4 Imuletku ∅ 40 mm
5 Letkuliitäntä DN 40/50
6 O-rengas ∅ 30x2
7 Pistoke ∅ 36 mm ulko
8 O-rengas ∅ 20x2 mm
9 Varmistusrengas
10 Letkuliitin ∅ 20 mm
11 Letkuhylsy
12 Letkukiinnitin ∅ 28 mm
13 Poistoletku ∅ 20 mm sisä

VS 900 S, VS 1200 S

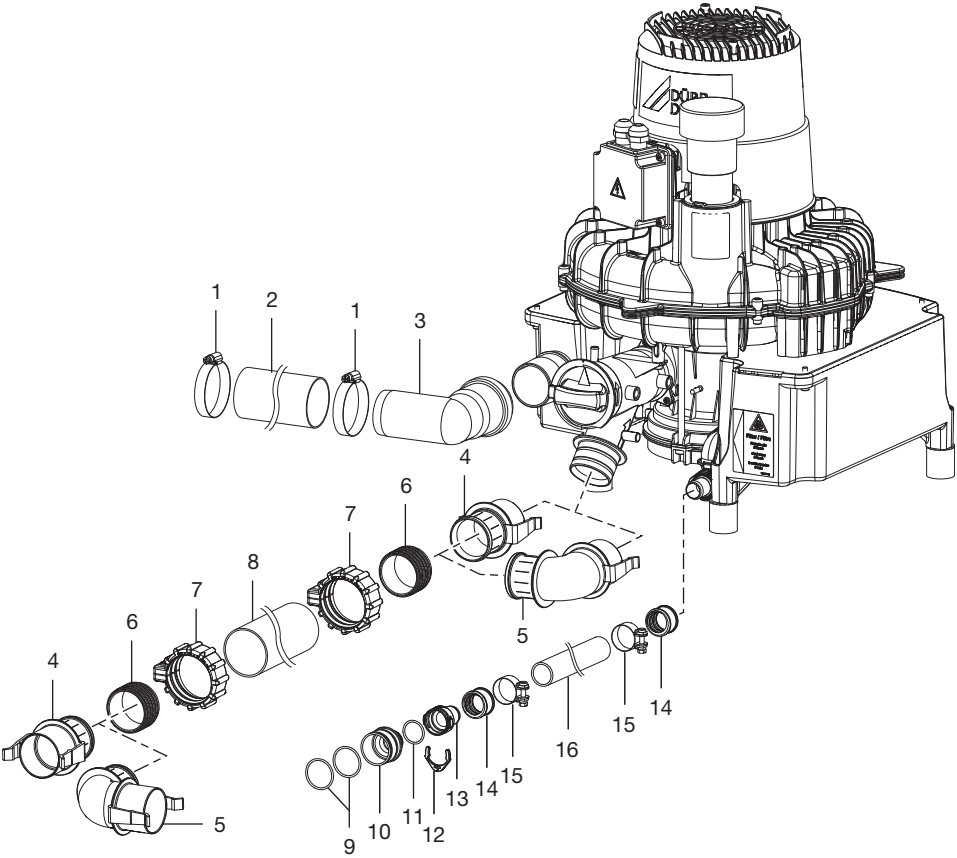

1 Letkukiinnitin 40-60 mm
2 Poistoilmaletku (alumiini) ∅ 50 mm sisä
3 Putkikäyrä DN 50 / 87°
4 Liitosistukka, suora
5 Liitosistukka
6 Tiivistemansetti
7 Hattumutteri
8 Imuletku ∅ 50 mm
9 O-rengas ∅ 30x2
10 Pistoke ∅ 36 mm ulko
11 O-rengas ∅ 20x2 mm
12 Varmistusrengas
13 Letkuliitin ∅ 20 mm
14 Letkuhylsy
15 Letkukiinnitin ∅ 28 mm
16 Poistoletku ∅ 20 mm sisä

FI

9 Sähköliitäntä

VAARA

Väärin asennettu laite voi aiheuttaa sähköiskun

› Älä asenna virtapistoketta kiinteän liitännän sijasta.

HUOMAUTUS

Oikosulku johtuen viallisesta syöttöjohdosta

› Älä vedä johtoja kuumille pinnoille.

› Vertaa ennen liittämistä verkkojännitettä tyyppikilven jännitetietoihin.
› Liitä laite vain alkuperäiseen ohjauskoteloon.
› Liitä ohjauskotelosta tuleva jännitteensyöttö moottorin liitinkotelon vastaaviin liittimiin.

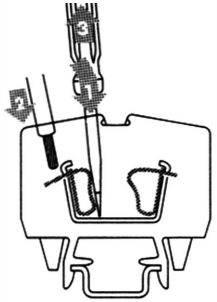

› Laita ruuvitaltta riviliittimeen avataksesi liitinjousen.
› Liitä johdin riviliittimeen.
› Vedä ruuvitaltta ulos.

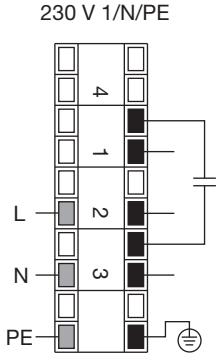

Kuva 1: Liitinkytkennät 1-vaiheisissa laitteissa

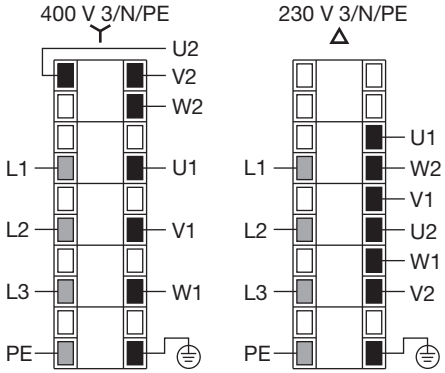

Kuva 2: Liitinkytkennät 3-vaiheisissa laitteissa

10 Käyttöönotto

Joissakin maissa lääkinnällisille laitteille ja sähkölaitteille on tehtävä tarkoin säädetyt määräaikaistarkastukset.
Toiminnanharjoittajalle on kerrottava tästä.

HUOMAUTUS

Suurten osien, kuten hampaiden fragmenttien tai paikkojen aiheuttamat häiriöit

› Älä käytä laitetta ilman karkeasuodatinta

› Tarkista, että karkeasuodatin on asennettu imujärjestelmiin (esim. suunhuuhtelualtaaseen).
› Kytke laitteet tai vastaanoton pääkytkin päälle.
› Tarkasta laitteen toiminta.
› Tarkasta liitäntöjen tiukkuus.
› Suorita sähkölaitteiden turvatarkastus maan määräysten mukaisesti (esim. lääkinnällisten laitteiden asetusta ja käyttöä koskeva asetus (lääkinnällisten laitteiden käyttäjäasetus)) ja kirjoita tulokset muistiin, esim. huoltoteknikon pitämään kirjaan.
› Laadi asiakirjat laitteen luovutuksesta ja opastuksesta.

Liitteenä mallikappale luovutusasiakirjasta.

Käyttö

11 Desinfiointi ja puhdistus

FI

HUOMAUTUS

Laitehäiriö tai väärien aineiden aiheuttama vioittuminen

Seurauksena voi olla takuun raukeaminen.

› Älä käytä vaahtoavia aineita, kuten esim. kotitalouspuhdistusaineita tai instrumenttien desinfiointiaineita.
› Älä käytä hankaavia aineita.
› Älä käytä klooripitoisia aineita.
› Älä käytä liuotiaineita kuten esim. asetonia.

Dürr Dental suosittelee
– puhdistukseen ja desinfiointiin tuotteita: Orotol plus tai Orotol ultra
– puhdistukseen tuotetta: MD 555 cleaner

Dürr Dental on testannut vain nämä tuotteet. Käytettäessä profylaksi-jauheita Dürr Dental suosittelee Dürr Dental -imujärjestelmien suojaamiseksi vesiliukoista Lunos-profylaksi-jauhetta.

11.1 Jokaisen hoitotoimenpiteen jälkeen

› Ime lasillinen kylmää vettä sekä suurella että pienellä imuletkulla. Myös silloin, kun hoidon aikana käytettiin vain pientä imuletkua.

Suurella imuletkulla imettäessä imetään suuri ilmamäärä, mikä parantaa puhdistustehoa huomattavasti.

11.2 Päivittäin työpäivän päätyttyä

Suuremmassa kuormituksessa ennen lounastaukoa ja illalla

Desinfiointiin/puhdistukseen tarvitaan:
✓ Materiaalin kanssa yhteensopiva, vaahtoava desinfiointi-/puhdistusaine.
✓ Hoitojärjestelmä, esim. OroCup
› Esipuhdistusta varten ime noin 2 litraa vettä hoitojärjestelmällä.
› Ime hoitojärjestelmällä desinfiointi-/puhdistusaineliuos.

11.3 Yksi tai kaksi kertaa viikossa ennen lounastaukoa

Suuremmassa kuormituksessa (esim. kalkkipitoinen vesi tai profylaksijauheen tiheä käyttö) päivittäin ennen lounastaukoa

Puhdistukseen tarvitaan:
✓ Materiaalin kanssa yhteensopiva, ei-vaahtoava imulaitteiston erikoispuhdistusaine.
✓ Hoitojärjestelmä, esim. OroCup
› Esipuhdistusta varten ime noin 2 litraa vettä hoitojärjestelmällä.
› Ime hoitojärjestelmällä puhdistusaineliuos.
› Huuhtele vaikutusajan jälkeen noin kahdella litralla vettä.

12 Suojasihdin puhdistus

VAROITUS

Kontaminoidun laitteen aiheuttama infektio

› Puhdista ja desinfioi laite, imujärjestelmät ennen laitteella työskentelyä.
› Infektioiden välttämiseksi käytä työskenneltäessä suojavarustusta (e sim. nestetiiviitä suojakäsineitä, suojalaseja, suu-nenä-suojusta).

12.1 VS 600

› Vedä imuletku irti suojasihdistä.
› Vedä suojasiivilä ulos erottelukotelon putkiyhteestä.

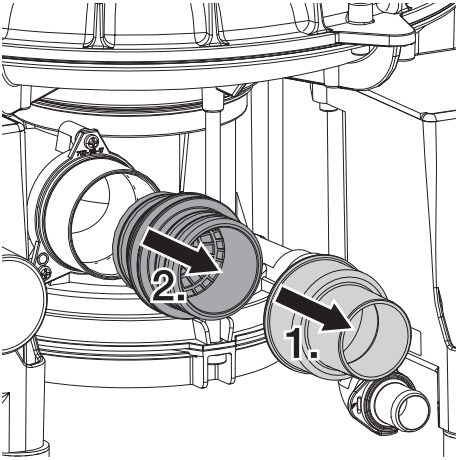

› Puhdista suojasihti.
› Aseta suojasihti erottelukotelon putkiyhteeseen.
› Liitä imuletku takaisin paikoilleen.

12.2 VS 900 S, VS 1200 S

› Irrota suojasiivilä kääntämällä sitä puoli kierrosta vastapäivään.
› Vedä suojasiivilä ulos erottelukotelon putkiyhteestä.

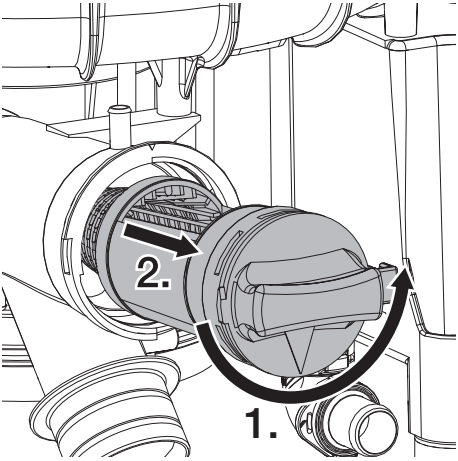

› Puhdista suojasihti.
› Aseta suojasihti takaisin aukko ylöspäin erottelukotelon putkiyhteeseen.
› Kierrä suojasiivilää myötäpäivään vasteeseen asti.

FI

13 Huolto

Vain pätevä alan ammattihenkilökunta tai asiakaspalvelun edustaja saa suorittaa huoltotöitä.

FI

VAROITUS

Kontaminoidun laitteen aiheuttama infektio

- Puhdista ja desinfioi laite, imujärjestelmät ennen laitteella työskentelyä.
- Infektioiden välttämiseksi käytä työskenneltäessä suojavarustusta (e sim. nestetiiviitä suojakäsineitä, suojalaseja, suu-nenä-suojusta).

Ennen laitteella tehtäviä töitä tai vaaratilanteessa kytke laite jännitteettömäksi.

Huoltovälit	Huoltotoimenpide
3 kuukauden välein	› Tarkasta laitteen imutulon suodatin ja puhdista se tarvittaessa. *
Vuosittain	› Tarkasta poistoventtiilin toiminta ja vaihda venttiili tarvittaessa. *
1-2 vuoden välein	› Vaihda poistoilmasuodatin (jos se on asennettu). *
2 vuoden välein	› Tarkasta sivuilmaventtiilin toiminta ja tarvittaessa puhdista tai vaihda. *

* vain asiakaspalvelun valtuuttaman teknikon toimesta

Vianetsintä

14 Ohjeita käyttäjälle ja huoltoteknikolle

Tavallisten huoltotöiden ulkopuolelle jäävät korjaustyöt saa suorittaa vain pätevä alan ammattihenkilöstö tai valmistajan asiakaspalvelu.

FI

VAROITUS

Kontaminoidun laitteen aiheuttama infektio

- Puhdista ja desinfioi laite, imujärjestelmät ennen laitteella työskentelyä.
- Infektioiden välttämiseksi käytä työskenneltäessä suojavarustusta (e sim. nestetiiviitä suojakäsineitä, suojalaseja, suu-nenä-suojusta).

Ennen laitteella tehtäviä töitä tai vaaratilanteessa kytke laite jännitteettömäksi.

Virhe	Mahdollinen syy	Oikaisu
Laite ei käynnisty	Verkkojännite puuttuu	› Tarkasta verkkojännite. * › Tarkista sulakkeet ja vaihda tarvittaessa. *
	Alijännite	› Mittaa verkkojännite, tarvittaessa ilmoita sähkömiehelle. *
	Moottorin suojakytkimen arvo säädetty liian alhaiseksi	› Mittaa virta, säädä moottorin suojakytkin mittausarvoon plus varmistus. *
	Moottorin suojakytkin viallinen	› Tarkasta moottorin suojakytkin; vaihda, mikäli viallinen. *
	Kondensaattori viallinen	› Mittaa varauskyky ja tarvittaessa vaihda. *
	Turbiini jumissa kiinteiden aineiden tai tahmean lian vuoksi	› Pura laite ja puhdista turbiini ja kotelo. *
Laite aiheuttaa epätavallisia ääniä	Kiinteitä hiukkasia turbiinitilassa	› Pura laite, puhdista turbiini ja kotelo. *
Poistoilmaliitännästä poistuu vettä	Kalvoventtiili tukossa	› Tarkista kalvoventtiili poistoliitännässä ja puhdista tai vaihda tarvittaessa. *
	Vaahtoa turbiinissa väärän desinfiointi- ja puhdistusaineen vuoksi	› Älä käytä laitteessa vaahtoavia desinfiointi- ja puhdistusaineita.
	Kondenssin muodostumista poistoilmajohdossa	› Tarkista putkijärjestelmä, vältä liiallista jäähdytystä. *
	Jätevesiputki/sifoni tukossa	› Puhdista jätevesiputki/sifoni. *

Virhe	Mahdollinen syy	Oikaisu
Liian vähäinen imuteho	Varosihti tukossa	› Puhdista syöttösuuttimen suojasihti.
	Vuoto imuputkessa	› Tarkista imujohdon ja liitäntöjen tiiviys ja korjaa tarvittaessa. *
	Mekaanista jäykkyyttä turbiinin likaantumisen vuoksi	› Pura laite ja puhdista turbiini ja kotelo. *

* vain asiakaspalvelun valtuuttaman teknikon toimesta

FI

15 Laitteen kuljetus

VAROITUS

Kontaminoidun laitteen aiheuttama infektio

› Desinfioi laite ennen kuljetusta.
› Sulje kaikki väliaineliitännät.

Infektioiden välttämiseksi käytä suojavarustusta (esim. nestetiiviitä suojakäsineitä, suojalaseja, suu-nenä-suojusta)

› Ennen laitteiden irrotusta puhdista ja desinfioi imulaitteet ja laite imemällä sopivaa ja Dürr Dentalin hyväksymää desinfiointiainetta.
› Desinfioi viallinen laite sopivalla pintojen desinfiointiaineella.
› Sulje liitännät suojakorkeilla.
› Pakkaa laite turvallista kuljetusta varten.

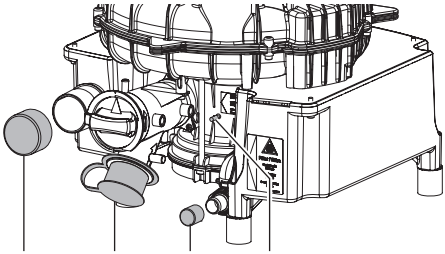

Kuva 3: VS 900 S, VS 1200 S

1 Poistoilmaliitännän sulkutulppa
2 Imuliitännän sulkutulppa
3 Vedenpoiston suojakorkki
4 Huuhteluliitännän sulkutulppa

Liite

16 Luovutuspöytäkirja

Tällä pöytäkirjalla vahvistetaan lääkinnällisen tuotteen asianmukainen luovutus ja käyttöönoton opastus. Tämän saa tehdä vain pätevöitynyt lääkinnällisen tuotteen edustaja, joka antaa opastusta tuotteen oikeanlaisesta käytöstä.

FI

Tuotenimi	Tilausnumero (REF)	Sarjanumero (SN)

- ☐ Pakkauksen tarkastus mahdollisten vaurioiden varalta silmämääräisesti
- ☐ Lääkinnällisen tuotteen tarkastus pakkauksesta purkamisen yhteydessä mahdollisten vaurioiden varalta
- ☐ Toimituksen täydellisyyden vahvistus
- ☐ Opastus lääkinnällisen tuotteen oikeanlaiseen käsittelyyn käyttöohjeiden avulla

Huomautuksia:

Opastetun henkilön nimi:	Allekirjoitus:

Lääkinnällisen tuotteen käyttöä opastavan henkilön nimi:

Luovutuspäivämäärä:	Lääkinnällisen tuotteen käyttöä opastavan henkilön allekirjoitus:

Hersteller/Manufacturer:

DÜRR DENTAL SE
Höpfigheimer Str. 17
74321 Bietigheim-Bissingen
Germany
Fon: +49 7142 705-0
www.duerrdental.com
info@duerrdental.com

DÜRR DENTAL