Duo, Trio, Quattro, Duo Tandem, Quattro Tandem

DA

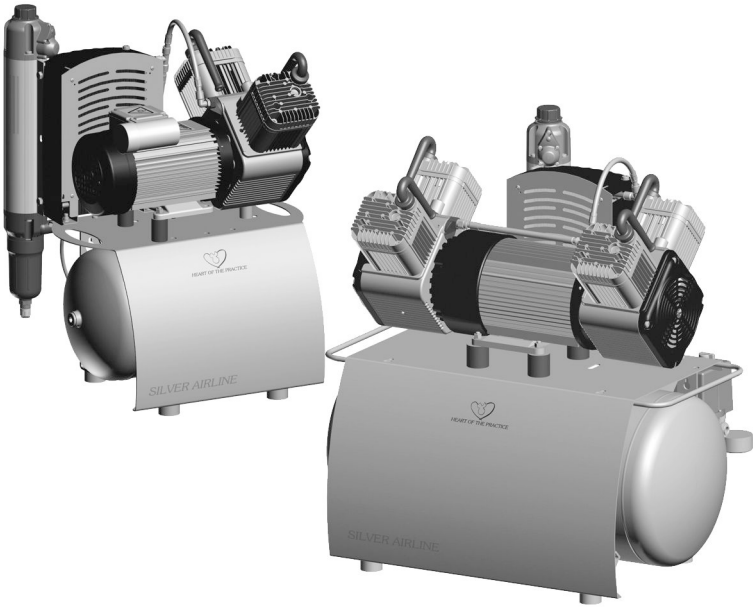

Montage- og brugsvejledning

CE 0297

9000-610-45/31

DÜRR DENTAL

1907V008

Indhold

DA

Vigtige oplysninger

1 Om dette dokument 3
1.1 Advarselshenvisninger og symboler 3
1.2 Henvisning om ophavsret 4

2 Sikkerhed 4
2.1 Formål 4
2.2 Tilsigtet brug 4
2.3 Utilsigtet brug 4
2.4 Generelle sikkerhedshenvisninger 5
2.5 Fagpersonale 5
2.6 Beskyttelse mod elektrisk strøm . 5
2.7 Indberetningsforpligtelse i forbindelse med alvorlige hændelser 5
2.8 Anvend kun originaldele 5
2.9 Transport 5
2.10 Bortskaffelse 6

Produktbeskrivelse

3 Oversigt 7
3.1 Leveringsomfang 7
3.2 Ekstraartikler 7
3.3 Slid- og reservedele 7

4 Tekniske data 8
4.1 Duo 8
4.2 Duo 10
4.3 Trio 12
4.4 Quattro 14
4.5 Duo Tandem 16
4.6 Quattro Tandem 18
4.7 Afstand gummifødder 20
4.8 Typeskilt 20
4.9 Overensstemmelsesvurdering . . 20

5 Funktion 21
5.1 Duo med membrantørringssystem 21

Montage

6 Forudsætninger 22
6.1 Opstillingsrum 22
6.2 Opstilling 22
6.3 Angivelser for elektrisk tilslutning . 22

7 Transport 23

8 Montage af Quattro Tandem 23

9 Installation 24
9.1 Fjernelse af transportsikring 24
9.2 Etablering af tryklufttilslutning . . . 24
9.3 Reduktionsventil 24
9.4 Anbringelse af spildbakke 24
9.5 Elektrisk tilslutning 25

10 Idrifttagning 25
10.1 Kontrol af motorværn 25
10.2 Kontrol af tænde-/frakoblingstryk . 26
10.3 Kontrol af sikkerhedsventil 26
10.4 Aftapning af kondensat 27
10.5 Indstilling af strømningstryk på reduktionsventilen 27

11 Indstillingsmuligheder 28
11.1 Indstilling af pressostaten 28
11.2 Indstilling af motorværn 28

12 Strømskemaer 30
12.1 Udførelse i 1/N/PE AC 110-127 V, 230 V 30
12.2 Udførelse i 3/N/PE AC 400V . . . 30
12.3 Udførelse i 1/N/PE AC 230 V, Duo Tandem 31
12.4 Udførelse i 3/N/PE AC 230 V, Quattro Tandem 32

Anvendelse

13 Betjening 33
13.1 Tænding/slukning af apparatet . . 33

14 Vedligeholdelse 34
14.1 Vedligeholdelsesplan 34

14.2 Udskiftning af indsugningsfilter . 35
14.3 Udskiftning af filter til membrantørringssystem 35

15 Ud-af-drift-tagning 36
15.1 Ud-af-drift-tagning af apparatet . 36
15.2 Opbevaring af apparatet 36

DA

Fejlsøgning

16 Tip til brugere og teknikere 37

Tillæg

17 Overdragelseskontrol 39

Vigtige oplysninger

1 Om dette dokument

Denne monterings- og brugsvejledning er en del af apparatet.

Ved manglende overholdelse af anvisningerne og henvisningerne i denne monterings- og brugsvejledning giver Dürr Dental ingen garanti for sikker drift og sikker funktion af apparatet.

Den tyske monterings- og brugsvejledning er den originale vejledning. Alle andre sprog er oversættelser af den originale vejledning.
Denne montage- og brugsvejledning gælder for:
Duo
Bestillingsnummer: 5252100001; 5252-01; 5252-01/service; 5252-51
Trio
Bestillingsnummer: 5352-01; 5352100001
Quattro
Bestillingsnummer: 5452-51; 5452100001
Duo Tandem
Bestillingsnummer: 4252-01; 4252100004
Quattro Tandem
Bestillingsnummer: 4682-52; 4682-53

1.1 Advarselshenvisninger og symboler

Advarselshenvisninger
Advarselshenvisninger i dette dokument henviser til mulig fare for kvæstelser og materielle skader. De er markeret med følgende advarselssymptomer:

Generelle advarselssymboler

Advarsel om farlig elektrisk spænding

Advarsel om varme overflader

Advarsel om automatisk opstart af apparatet

Advarselshenvisningerne er opbygget som beskrevet i det efterfølgende:

SIGNALORD
Beskrivelse af typen og kilden til faren

Her anføres de mulige konsekvenser ved manglende overholdelse af advarselshenvisningerne

› Vær opmærksom på forholdsregler for at undgå faren.

Med signalordet skelnes der mellem fire faretrin i advarslerne:
- **FARE**
  Umiddelbar fare for alvorlige kvæstelser eller dødsfald
- **ADVARSEL**
  Potentiel fare for alvorlige kvæstelser eller dødsfald
- **FORSIGTIG**
  Fare for lettere kvæstelser
- **OPMÆRKSOMHED**
  Fare for omfattende materielle skader

Yderligere symboler
Disse symboler benyttes i dokumentet og på eller i apparatet:

Anvisning, f.eks. særlige oplysninger om apparatets økonomiske anvendelse.

Vær opmærksom på brugsvejledningen.

Gør apparatet spændingsfrit.

Vær opmærksom på elektroniske ledsagedokumenter.

Luft

Skal bortskaffes korrekt iht. EU-direktiv 2012/19/EU (WEEE).

CE xxxx CE-mærkning med nummer på det nævnte organ

REF Bestillingsnummer

SN Serienummer

MD Medicinprodukt

HIBC Health Industry Bar Code (HIBC)

Producent

DA

1.2 Henvisning om ophavsret

Alle anførte kredsløb, fremgangsmåder, navne, softwareprogrammer og enheder er ophavsretligt beskyttet.
Gengivelse af monterings- og brugsvejledningen, også delvist, er kun tilladt med skriftlig tilladelse fra Dürr Dental.

2 Sikkerhed

Dürr Dental har udviklet og konstrueret apparatet på en sådan måde, at farer i videst mulig omfang er udelukket ved tilsigtet brug.
Trods alt kan der forekomme følgende restrisici:

- Kvæstelser som følge af forkert anvendelse/ misbrug
- Kvæstelser som følge af mekaniske påvirkninger
- Kvæstelser som følge af elektrisk spænding
- Kvæstelser som følge af stråling
- Kvæstelser som følge af brand
- Kvæstelser som følge af termisk påvirkning på huden
- Kvæstelser som følge af manglende hygiejne, som f.eks. infektion

ADVARSEL

Emfysemdannelse

Ved uforsigtig håndtering kan blødt væv beskadiges.

› Forbliv ikke på det sted, som skal behandles, i længere tid.

2.1 Formål

Kompressoren er beregnet til produktion af komprimeret luft til dentalmedicinske anvendelser.

2.2 Tilsigtet brug

Den luft, som kompressoren producerer, er egnet til drift af dentalværktøjer.
Den trykluft, som kompressoren producerer, føres til klinikkens rørledningssystem. Det samlede trykluftsystem skal være indrettet sådan, at kvaliteten af den trykluft, som kompressoren producerer, ikke kan blive forringet.
Ved disse forudsætninger er den luft, som kompressoren producerer, egnet til tørblæsning af forberedelser på tanden.

2.3 Utilsigtet brug

Enhver anden anvendelse anses for at være i modstrid med den tilsigtede brug. Producenten hæfter ikke for skader, der måtte opstå som resultat heraf. Brugeren bærer den fulde risiko.

ADVARSEL

Der opstår eksplosionsfare ved tænding af brændbare materialer

› Apparatet må ikke betjenes i rum, hvor der befinder sig brændbare materialer, f.eks. i operationsrum.

› Apparatet er ikke beregnet til forsyning af åndedrætsapparater.

› Apparatet er ikke beregnet til sugning af væsker eller komprimering af eksplosive og aggressive gasser.

2.4 Generelle sikkerhedshenvisninger

› Vær ved brugen af apparatet opmærksom på de retningslinjer, love, regulativer og forskrifter, der gælder på anvendelsesstedet.

› Kontrollér apparatets funktion og tilstand før hver anvendelse.

› Apparatet må ikke ombygges eller ændres.

› Følg monterings- og brugsvejledningen.

› Sørg for, at monterings- og brugsvejledningen til enhver tid er tilgængelig for brugeren ved apparatet.

2.5 Fagpersonale

Betjening

Personer, som betjener apparatet, skal på baggrund af deres uddannelse og kendskab sikre en sikker og korrekt håndtering.

› Alle brugere skal instrueres i korrekt håndtering af apparatet.

Følgende personer må ikke betjene eller anvende udstyr til erhvervsmæssig brug:

– Personer med manglende erfaring og viden om udstyret

– Personer med reducerede fysiske, sensoriske eller mentale evner

– Børn

Montage og reparation

› Få altid udført montage, nye indstillinger, ændringer, udvidelser og reparation hos Dürr Dental eller hos et af Dürr Dental autoriseret servicested.

2.6 Beskyttelse mod elektrisk strøm

› Når der udføres arbejder på apparatet, skal de gældende elektriske sikkerhedsforskrifter overholdes.

› Beskadigede ledninger og stik skal straks udskiftes.

2.7 Indberetningsforpligtelse i forbindelse med alvorlige hændelser

Brugeren eller patienten er forpligtet til at indberette alvorlige hændelser, som optræder i forbindelse med anvendelsen af produktet, til producenten eller den ansvarlige myndighed i den pågældende medlemsstat, hvor brugeren eller patienten er erhvervsdrivende eller bosat.

2.8 Anvend kun originaldele

› Der må udelukkende anvendes det tilbehør og specialtilbehør, som er angivet eller godkendt af Dürr Dental.

› Anvend kun originale sliddele og reservedele.

Dürr Dental påtager sig intet ansvar for skader, der opstår som følge af brug af ikke frigivet tilbehør, specialtilbehør og andre dele end originale sliddele og reservedele.

Brug af ikke frigivet tilbehør, specialtilbehør og andre dele end originale sliddele og reservedele (f.eks. netkabel) kan påvirke den elektriske sikkerhed og EMC negativt.

2.9 Transport

Kun originalemballagen sikrer optimal beskyttelse af apparatet under transport.
Ved behov kan den originale emballage til apparatet bestilles hos Dürr Dental.

Dürr Dental påtager sig intet ansvar for skader, der opstår under transport som følge af mangelfuld eller for ringe indpakning. Det gælder også, selvom det er inden for garantiperioden.

› Transportér kun apparatet i original emballage.

› Hold emballagen på afstand af børn.

DA

2.10 Bortskaffelse

Bortskaf det brugte apparat korrekt. Skal bortskaffes inden for Det Europæiske Økonomiske Samarbejdsområde i henhold til EU-direktiv 2012/19/EU (WEEE).

› Henvend dig til din forhandler ved spørgsmål om bortskaffelse.

En oversigt over affaldskoder for Dürr Dental produkter findes i downloadområdet under www.duerrdental.com (dokument-nr. P007100155).

Produktbeskrivelse

3 Oversigt

3.1 Leveringsomfang

Følgende artikler er inkluderet i leveringsomfanget (afvigelser som følge af landespecifikke forskrifter og importbestemmelser kan forekomme):

Duo 110 V, 1~, med membrantørringssystem 5252100001
Duo 230 V, 1~, med membrantørringssystem 5252-01
Duo 230 V, 1~, med membrantørringssystem 5252-01/Service
Duo 400 V, 3~, med membrantørringssystem 5252-51
Trio 230 V, 1~, med membrantørringssystem 5352-01
Trio 230 V, 1~, med membrantørringssystem 5352100001
*Quattro 400 V, 3~, med membrantørringssystem * 5452-51*
*Quattro 400 V, 3~, med membrantørringssystem * 5452100001*
*Duo Tandem 230 V, 1~, med membrantørringssystem * 4252-01*
*Duo Tandem CAD/CAM 230 V, 1~, med membrantørringssystem * . . 4252100004*
*Quattro Tandem 230 V, 3~, med membrantørringssystem * 4682-52*
*Quattro Tandem 400 V, 3~, med membrantørringssystem * 4682-53*

– Armeret slange
– Slangefitting
– Spændebånd
– Monterings- og brugsvejledning
– Logbog til apparatet
– Spildbakke

* med sterilfilter

3.2 Ekstraartikler

Det er også muligt at bruge følgende artikler med apparatet (artiklerne er ikke CE-mærkede):

Reduktionsventil 6040-992-00
Sterilfilter 1640-981-00
Træskab til lydisolering af Duo-kompressorer 5150-500-00
Træskab til lydisolering til Duo Tandem-, Trio- og Quattro-kompressorer 4251-500-00

3.3 Slid- og reservedele

Følgende sliddele skal udskiftes jævnligt (se også Vedligeholdelse) (disse artikler er ikke CE-mærkede):

Indsugningsfilter 0832-982-00
Finfilter 1610-121-00
Sterilfilter 1640-981-00
Sinterfilter 1650-101-00
Fnugfilter 4280-982-00

Reparationsarbejder, der ligger ud over normal vedligeholdelse, må kun udføres af uddannet personale eller af Dürr Dentals serviceafdeling.

Oplysninger om reservedele findes på portalen for autoriserede faghandlere hos: www.duerrdental.net.

Hvis netkablet til dette apparat bliver beskadiget, må det kun udskiftes med et originalt netkabel.

DA

4 Tekniske data

4.1 Duo

Elektriske data		5252-01 5252-01/Service		5252-51	
Mærkespænding	V	230		400	
Netfrekvens	Hz	50	60	50	60
Nominel strøm ved 8 bar (0,8 MPa)	A	6,3	7,0	3,1	2,5
Anbefalet indstilling af motorværn	A	6,5	7,6	3,1	2,5
Omdrejningstal	min^{-1}	1360	1600	1410	1690
Kapslingsklasse		IP 24		IP 24	
Netsikring *	A	10		10	
Maks. tilladt netimpedans iht. EN 61000-3-11 * *	Ω	≤ 0,142		-	

* Sikring vha. automatsikring, type B, C eller D iht. EN 60898-1

** Netimpedans ved 6 skiftecyklusser pr. time. En ringere netimpedans er påkrævet ved flere skiftecyklusser pr. time.

Generelle tekniske data					
Volumen trykbeholder	l	20		20	
Sugekapacitet, ca.	l/min	210	255	210	255
Outputmængde ved 5 bar (0,5 MPa)*	l/min	115	130	115	130
Opladningstid 0 - 7,5 bar (0 - 0,75 MPa) ca.	s	80	70	80	70
Indkoblingstid	%	100		100	
Tændetryk	bar (MPa)	6 (0,6)		6 (0,6)	
Frakoblingstryk	bar (MPa)	7,8 (0,78)		7,8 (0,78)	
Frakoblingstryk, maks. indstillelig	bar (MPa)	9,5 (0,95)		9,5 (0,95)	
Sikkerhedsventil, maks. tilladt driftstryk	bar (MPa)	10 (1)		10 (1)	
Dugpunkt ved 7 bar (0,7 MPa)**	°C	≤ +5		≤ +5	
Dimensioner (H x B x D) * * *	cm	69 x 49 x 47		69 x 49 x 47	
Vægt	kg	50		50	
Lydtrykniveau ** ** uden lydisolering med lydisolering	 dB(A) dB(A)	 66 55	 68 58	 66 55	 68 58

* Outputmængde uden membrantørringssystem, ved +20 °C og 1013 mbar (0,1 MPa)

** Værdi udregnet ved en omgivelsestemperatur på +40 °C

*** Værdier uden tilbehør og monteringsdele

**** Lydtrykniveau i henhold til ISO 3744

Filterfinhed		
Indsugningsfilter til kompressor	µm	3

Filterfinhed		
Finfilter til membrantørringssystem	µm	3
Sterilfilter til membrantørringssystem	µm	0,01
Sinterfilter til membrantørringssystem	µm	35

Omgivelsesbetingelser ved opbevaring og transport		
Temperatur	°C	-10 til +55
Relativ luftfugtighed	%	maks. 95

Omgivelser under drift		
Temperatur	°C	+10 til +40
Ideel temperatur	°C	+10 til +25
Relativ luftfugtighed	%	maks. 95

Klassificering	
Medicinproduktklasse	IIa

DA

4.2 Duo

Elektriske data		5252100001	
Mærkespænding	V	110-115	110-127
Netfrekvens	Hz	50	60
Nominel strøm ved 8 bar (0,8 MPa)	A	14,1-14,6	14,2-13,3
Anbefalet indstilling af motorværn	A	17	16
Omdrejningstal	min^{-1}	1350-1370	1560-1640
Kapslingsklasse		IP 24	
Netsikring *	A	20	

* Sikring vha. automatsikring, type B, C eller D iht. EN 60898-1

Generelle tekniske data			
Volumen trykbeholder	l	20	
Sugekapacitet, ca.	l/min	210	255
Outputmængde ved 5 bar (0,5 MPa)*	l/min	115	130
Opladningstid 0 - 7,5 bar (0 - 0,75 MPa) ca.	s	80	70
Indkoblingstid	%	100	
Tændetryk	bar (MPa)	6 (0,6)	
Frakoblingstryk	bar (MPa)	7,8 (0,78)	
Frakoblingstryk, maks. indstillelig	bar (MPa)	9,5 (0,95)	
Sikkerhedsventil, maks. tilladt driftstryk	bar (MPa)	10 (1)	
Dugpunkt ved 7 bar (0,7 MPa)**	°C	≤ +5	
Dimensioner (H x B x D) * * *	cm	69 x 49 x 47	
Vægt	kg	50	
Lydtrykniveau ** **			
uden lydisolering	dB(A)	66	68
med lydisolering	dB(A)	55	58

* Outputmængde uden membrantørringssystem, ved +20 °C og 1013 mbar (0,1 MPa)
** Værdi udregnet ved en omgivelsestemperatur på +40 °C
*** Værdier uden tilbehør og monteringsdele
**** Lydtrykniveau i henhold til ISO 3744

Filterfinhed		
Indsugningsfilter til kompressor	µm	3
Finfilter til membrantørringssystem	µm	3
Sterilfilter til membrantørringssystem	µm	0,01
Sinterfilter til membrantørringssystem	µm	35

Omgivelsesbetingelser ved opbevaring og transport		
Temperatur	°C	-10 til +55

Omgivelsesbetingelser ved opbevaring og transport		
Relativ luftfugtighed	%	maks. 95

Omgivelser under drift		
Temperatur	°C	+10 til +40
Ideel temperatur	°C	+10 til +25
Relativ luftfugtighed	%	maks. 95

Klassificering	
Medicinproduktklasse	IIa

DA

4.3 Trio

Elektriske data		5352-01 5352100001
Mærkespænding	V	230
Netfrekvens	Hz	50
Nominel strøm ved 8 bar (0,8 MPa)	A	8,6
Anbefalet indstilling af motorværn	A	8,6
Omdrejningstal	min^{-1}	1350
Kapslingsklasse		IP 24
Netsikring *	A	10
Maks. tilladt netimpedans iht. EN 61000-3-11	Ω	≤ 0,078

* Sikring vha. automatsikring, type B, C eller D iht. EN 60898-1

Generelle tekniske data		
Volumen trykbeholder	l	50
Sugekapacitet, ca.	l	315
Outputmængde ved 5 bar (0,5 MPa)*	l/min	160
Opladningstid 0 - 7,5 bar (0 - 0,75 MPa), ca.	s	140
Indkoblingstid	%	100
Tændetryk	bar (MPa)	6 (0,6)
Frakoblingstryk	bar (MPa)	7,8 (0,78)
Frakoblingstryk, maks. indstillelig	bar (MPa)	9,5 (0,95)
Sikkerhedsventil, maks. tilladt driftstryk	bar (MPa)	10 (1)
Dugpunkt ved 7 bar (0,7 MPa)**	°C	≤ +5
Dimensioner (H x B x D) * * *	cm	76 x 74 x 52
Vægt	kg	80
Lydtrykniveau ** ** uden lydisolering med lydisolering	 dB(A) dB(A)	 67 54

* Outputmængde uden membrantørringssystem, ved +20 °C og 1013 mbar (0,1 MPa)
** Værdi udregnet ved en omgivelsestemperatur på +40 °C
*** Værdier uden tilbehør og monteringsdele
**** Lydtrykniveau i henhold til ISO 3744

Filterfinhed		
Indsugningsfilter til kompressor	µm	3
Finfilter til membrantørringssystem	µm	3
Sterilfilter til membrantørringssystem	µm	0,01
Sinterfilter til membrantørringssystem	µm	35

Omgivelsesbetingelser ved opbevaring og transport		
Temperatur	°C	-10 til +55
Relativ luftfugtighed	%	maks. 95

Omgivelser under drift		
Temperatur	°C	+10 til +40
Ideel temperatur	°C	+10 til +25
Relativ luftfugtighed	%	maks. 95

Klassificering	
Medicinproduktklasse	IIa

DA

4.4 Quattro

Elektriske data		5452-51 5452100001	
Mærkespænding	V	400	
Netfrekvens	Hz	50	60
Nominel strøm ved 8 bar (0,8 MPa)	A	4,4	4,8
Anbefalet indstilling af motorværn	A	5,0	5,0
Omdrejningstal	min^{-1}	1440	1700
Kapslingsklasse		IP 24	
Netsikring *	A	10	
Maks. tilladt netimpedans iht. EN 61000-3-11 * *	Ω	≤ 0,24	

* Sikring vha. automatsikring, type B, C eller D iht. EN 60898-1
** Netimpedans ved 6 skiftecyklusser pr. time. En ringere netimpedans er påkrævet ved flere skiftecyklusser pr. time.

Generelle tekniske data			
Volumen trykbeholder	l	50	
Sugekapacitet, ca.	l/min	420	505
Outputmængde ved 5 bar (0,5 MPa)*	l/min	220	255
Opladningstid 0 - 7,5 bar (0 - 0,75 MPa), ca.	s	100	90
Indkoblingstid	%	100	
Tændetryk	bar (MPa)	6 (0,6)	
Frakoblingstryk	bar (MPa)	7,8 (0,78)	
Frakoblingstryk, maks. indstillelig	bar (MPa)	9,5 (0,95)	
Sikkerhedsventil, maks. tilladt driftstryk	bar (MPa)	10 (1)	
Dugpunkt ved 7 bar (0,7 MPa)**	°C	≤ +5	
Dimensioner (H x B x D) * * *	cm	76 x 74 x 52	
Vægt	kg	85	
Lydtrykniveau ** ** uden lydisolering med lydisolering	 dB(A) dB(A)	 69 54	 70 58

* Outputmængde uden membrantørringssystem, ved +20 °C og 1013 mbar (0,1 MPa)
** Værdi udregnet ved en omgivelsestemperatur på +40 °C
*** Værdier uden tilbehør og monteringsdele
**** Lydtrykniveau i henhold til ISO 3744

Filterfinhed		
Indsugningsfilter til kompressor	µm	3
Finfilter til membrantørringssystem	µm	3
Sterilfilter til membrantørringssystem	µm	0,01

Filterfinhed		
Sinterfilter til membrantørringssystem	µm	35

Omgivelsesbetingelser ved opbevaring og transport		
Temperatur	°C	-10 til +55
Relativ luftfugtighed	%	maks. 95

Omgivelser under drift		
Temperatur	°C	+10 til +40
Ideel temperatur	°C	+10 til +25
Relativ luftfugtighed	%	maks. 95

Klassificering	
Medicinproduktklasse	IIa

DA

4.5 Duo Tandem

Elektriske data		4252-01		4252100004	
Mærkespænding	V	230		230	
Netfrekvens	Hz	50	60	50	60
Nominel strøm ved 8 bar (0,8 MPa)	A	12,2	14,3	12,2	14,3
Anbefalet indstilling af motorværn	A	6,5	7,6	6,5	7,6
Omdrejningstal	min^{-1}	1410	1690	1410	1690
Kapslingsklasse		IP 24		IP 24	
Netsikring *	A	20		20	
Maks. tilladt netimpedans iht. EN 61000-3-11 * *	Ω	≤ 0,3		≤ 0,3	

* Sikring vha. automatsikring, type B, C eller D iht. EN 60898-1
** Netimpedans ved 6 skiftecyklusser pr. time. En ringere netimpedans er påkrævet ved flere skiftecyklusser pr. time.

Generelle tekniske data					
Volumen trykbeholder	l	50		50	
Sugekapacitet, ca.	l/min	420	505	420	505
Outputmængde ved 5 bar (0,5 MPa)*	l/min	225	260	225	260
Opladningstid 0 - 7,5 bar (0 - 0,75 MPa), ca.	s	100	90	100	90
Indkoblingstid	%	100		100	
Tændetryk	bar (MPa)	6 (0,6)		> 7 (0,7)	
Frakoblingstryk	bar (MPa)	7,8 (0,78)		9 (0,9)	
Frakoblingstryk, maks. indstillelig	bar (MPa)	9,5 (0,95)		9,5 (0,95)	
Sikkerhedsventil, maks. tilladt driftstryk	bar (MPa)	10 (1)		10 (1)	
Dugpunkt ved 7 bar (0,7 MPa) **	°C	≤ +5		≤ +5 ***	
Dimensioner (H x B x D) ****	cm	76 x 79 x 52		76 x 79 x 52	
Vægt	kg	95		95	
Lydtrykniveau *****					
uden lydisolering	dB(A)	69	72	69	72
med lydisolering	dB(A)	55	56	55	56

** Værdi udregnet ved en omgivelsestemperatur på +40 °C
*** Med orange skylleluftdyse
**** Værdier uden tilbehør og monteringsdele
***** Lydtrykniveau i henhold til ISO 3744

Filterfinhed		
Indsugningsfilter til kompressor	µm	3
Sterilfilter til membrantørringssystem	µm	0,01
Sinterfilter til membrantørringssystem	µm	35

Omgivelsesbetingelser ved opbevaring og transport		
Temperatur	°C	-10 til +55
Relativ luftfugtighed	%	maks. 95

Omgivelser under drift		
Temperatur	°C	+10 til +40
Ideel temperatur	°C	+10 til +25
Relativ luftfugtighed	%	maks. 95

Klassificering	
Medicinproduktklasse	IIa

DA

4.6 Quattro Tandem

Elektriske data		4682-52		4682-53	
Mærkespænding	V	230 / 3~		400 / 3~	
Netfrekvens	Hz	50	60	50	60
Nominel strøm ved 8 bar (0,8 MPa)	A	15,2	16,6	8,8	9,6
Anbefalet indstilling af motorværn	A	9	9	5	5
Omdrejningstal	min^{-1}	1440	1700	1440	1700
Kapslingsklasse		IP 24		IP 24	
Netsikring *	A	20		20	
Maks. tilladt netimpedans iht. EN 61000-3-11 * *	Ω	≤ 0,445		≤ 0,18	

* Sikring vha. automatsikring, type B, C eller D iht. EN 60898-1
** Netimpedans ved 6 skiftecyklusser pr. time. En ringere netimpedans er påkrævet ved flere skiftecyklusser pr. time.

Generelle tekniske data					
Volumen trykbeholder	l	90		90	
Sugekapacitet, ca.	l/min	845	1010	845	1010
Outputmængde ved 5 bar (0,5 MPa)*	l/min	440	515	440	515
Opladningstid 0 - 7,5 bar (0 - 0,75 MPa), ca.	s	90	80	90	80
Indkoblingstid	%	100		100	
Tændetryk	bar (MPa)	6,5 (0,65)		6,5 (0,65)	
Frakoblingstryk	bar (MPa)	8,5 (0,85)		8,5 (0,85)	
Frakoblingstryk, maks. indstillelig	bar (MPa)	9,5 (0,95)		9,5 (0,95)	
Sikkerhedsventil, maks. tilladt driftstryk	bar (MPa)	10 (1)		10 (1)	
Dugpunkt ved 7 bar (0,7 MPa)**	°C	≤ +5		≤ +5	
Dimensioner (H x B x D) * * *	cm	76 x 102 x 62		76 x 102 x 62	
Vægt	kg	170		170	
Lydtrykniveau ** **	dB(A)	72	73	72	73

* Outputmængde uden membrantørringssystem, ved +20 °C og 1013 mbar (0,1 MPa)
** Værdi udregnet ved en omgivelsestemperatur på +40 °C
*** Værdier uden tilbehør og monteringsdele
**** Lydtrykniveau i henhold til ISO 3744

Filterfinhed		
Indsugningsfilter til kompressor	µm	3
Finfilter til membrantørringssystem	µm	3
Sterilfilter til membrantørringssystem	µm	0,01
Sinterfilter til membrantørringssystem	µm	35

Omgivelsesbetingelser ved opbevaring og transport		
Temperatur	°C	-10 til +55
Relativ luftfugtighed	%	maks. 95

Omgivelser under drift		
Temperatur	°C	+10 til +40
Ideel temperatur	°C	+10 til +25
Relativ luftfugtighed	%	maks. 95

Klassificering	
Medicinproduktklasse	IIa

DA

4.7 Afstand gummifødder

Gummiføddernes afstand ved forskellige trykbeholdervoluminer

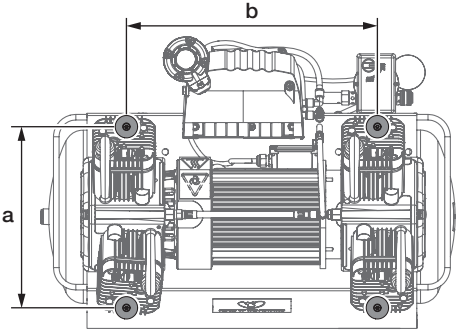

	a (cm)	b (cm)
20 l	23	27
50 l	32,5	45
90 l	32,5	59

4.8 Typeskilt

Samlet system

Typeskiltet for det samlede system findes på holdepladen til kompressoraggregatet.

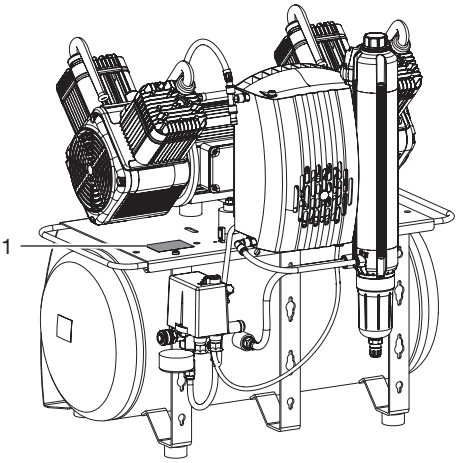

1 Typeskilt for samlet system

Kompressorenhed

Kompressoraggregatets typeskilt findes på krumtaphuset under cylinderen.

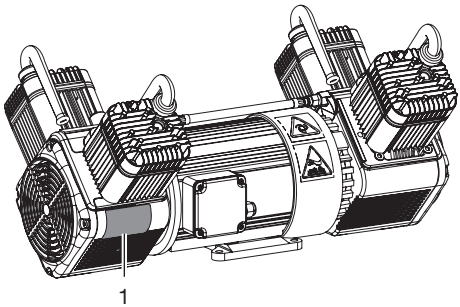

1 Typeskilt for kompressoraggregat

Membrantørringssystem

Membrantørringssystemets typeskilt findes på siden af membrantørringen.

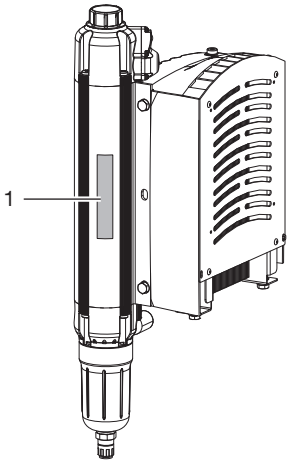

1 Typeskilt for membrantørringssystem

4.9 Overensstemmelsesvurdering

Enheden har gennemgået en overensstemmelsesvurderingsprocedure iht. de relevante EU-direktiver. Enheden opfylder de grundlæggende krav i disse bestemmelser.

DA

5 Funktion

5.1 Duo med membrantørringssystem

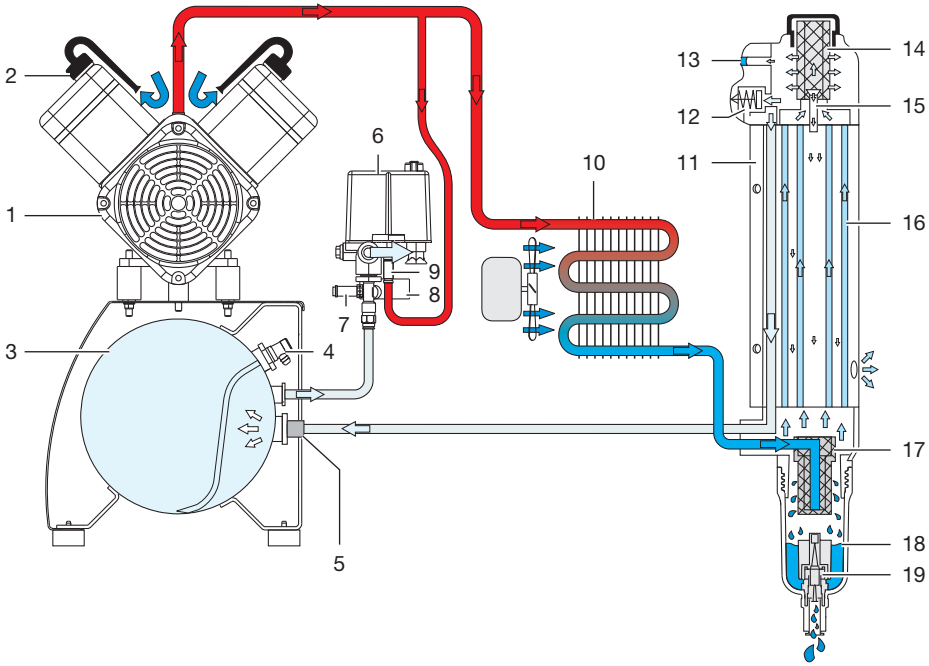

1 Kompressorenhed
2 Indsugningsfilter
3 Trykbeholder
4 Kondensaftapningshane
5 Kontraventil
67 Pressostat
67 Sikkerhedsventil
8 Manometer/trykviser
9 Trykaflastningsventil
10 Køler med ventilator
11 Membrantørringssystem
12 Trykbegrænsningsventil
13 Fugtvisning
14 Fin- eller sterilfilter
15 Skylleluftdyse
16 Membranfiber
17 Sinterfilter
18 Vandopsamlingskammer
19 Vandaftapningsventil

Kompressorenheden indsuger atmosfærisk luft og komprimerer denne luft oliefrit. Det fører oliefri og komprimeret luft til membrantørringssystemet. Køleren og membrantørreren trækker fugt ud af den komprimerede luft. Den oliefri, hygiejniske og tørre luft stilles til rådighed for forbrugerne i trykbeholderen.

Montage

DA

6 Forudsætninger

Apparatet må ikke opstilles eller drives inden for patientundersøgelsesområdet (radius 1,5 m).

Apparatet kan enten opstilles på anvendelsesetagen eller på en lavere etage (f.eks. kælderen).
Af hensyn til støjemission anbefales det at opstille udstyret i et tilstødende lokale.
Rørledningerne på opstillingsstedet skal som minimum overholde de landespecifikke krav til drikkevand.

Der findes flere oplysninger i de separat tilgængelige planlægningsoplysninger for trykluft.

6.1 Opstillingsrum

Opstillingslokalet skal opfylde følgende krav:
- Lukket, tørt og godt ventileret lokale
- Lokalet må ikke være øremærket til andre formål f.eks. varme- eller vådrum
- Ved opstilling i et maskinrum f.eks. et tilstødende rum eller kælderrum, skal der tages hensyn til ISO-TS 22595.

OBS

Fare for overophedning ved utilstrækkelig ventilation

Maskinen producerer varme. Risiko for varmeskader og/eller reduktion af apparatets levetid.

› Apparatet må ikke tildækkes.

› Indstil omgivelsestemperaturen på ≥40 °C, mens apparatet er i brug, og installer en ventilator for yderligere udluftning i rummet.

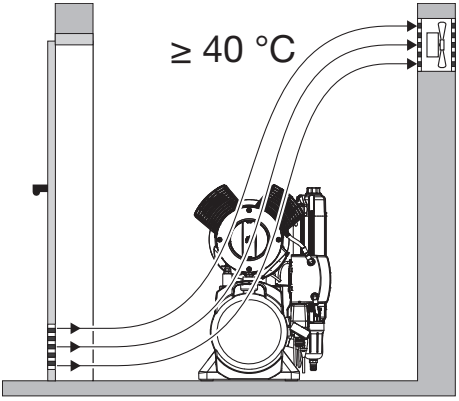

6.2 Opstilling

Ved opstillingen skal der sørges for følgende betingelser:

Luften filtreres ved indsugningen. I den forbindelse ændres luftens sammensætning ikke. Sørg for, at den indsugede luft er fri for skadestoffer (sug f.eks. ingen udstødningsgasser eller kontamineret afgangsluft ind).

- Opstil på et rent, plant og tilstrækkelig stabilt underlag (vær opmærksom på apparatets vægt).
- Typeskiltet skal være let at læse.
- Apparat skal være lettilgængeligt til betjening og vedligeholdelse.
- Stikkontakten, som apparatet er tilsluttet, skal være let tilgængelig.
- Hold tiltrækkelig afstand til væggen (min. 20 cm).
- Tryklufttrøret skal føres så tæt på opstillingsstedet som muligt (bemærk længden af den medfølgende slange).

6.3 Angivelser for elektrisk tilslutning

› Foretag elektrisk tilslutning til forsyningsnet iht. aktuelt gældende nationale bestemmelser og standarder for opstilling af lavspændingsanlæg i medicinske områder.

› Overhold mærkestrømmen for apparater, der skal tilsluttes.

DA

7 Transport

ADVARSEL

Eksplosion af trykbeholder og trykslanger

› Trykbeholdere og trykslanger skal opbevares og transporteres i afluftet tilstand.

› Under transport skal apparatet beskyttes mod fugt, snavs og ekstreme temperaturer ("4 Tekniske data").
› Transport af apparatet må kun ske med tømt kondensatopsamlingskammer ("15 Ud-af-drift-tagning").
› Apparatet skal transporteres lodret.
› Udstyr bør kun transporteres i de dertil beregnede greb.
› Kontrollér apparatet for transportskader.

8 Montage af Quattro Tandem

Af vægtmæssige årsager leveres apparatet ikke komplet monteret og forsynes derfor først med kompressorenhederne på anvendelsesstedet.

› Opstil trykbeholderen på det planlagte opstillingssted.
› Skru vibrationsdæmperen ind i motorkonsollen.
› Anbring kompressorenhederne på vibrationsdæmperen.
› Fastgør kompressorenhederne med låseskiver og møtrikker.

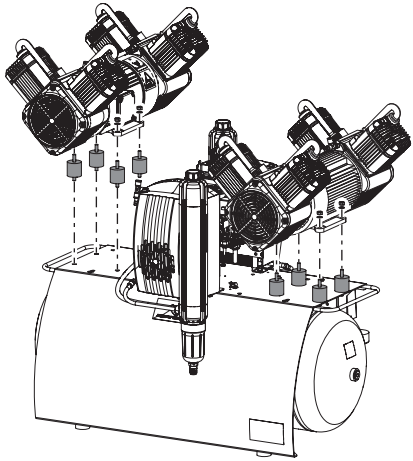

› Indsæt trykluftforbindelserne fra kompressorenheden til køleren.
› Tilslut de elektriske tilslutninger til kompressorenhederne på styreboksen. Venstre enhed ved venstre stikforbindelse og højre enhed ved højre stikforbindelse.

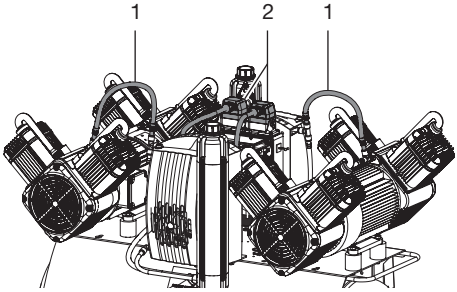

1 Trykluftforbindelse
2 Elektrisk tilslutning

DA

9 Installation

9.1 Fjernelse af transportsikring

Apparatet er forsynet med to skumklodser og en spænderem til sikker transport.

› Klip spænderemmen over, og tag den af.
› Fjern skumklodserne.

9.2 Etablering af tryklufttilslutning

Den medfølgende fleksible trykslange, som er placeret mellem rørledningssystemet og kompressoren, forhindrer overførsel af vibrationer og dæmper dermed støj. Dermed er der sørget for en sikker drift.

› Tilslut den formonterede tilslutningsstuds på trykslangen med lynkobling.
› Udmål den nødvendige længde af trykslangen, og afkort eventuelt.
› Sæt en passende slangestuds (ikke inkluderet i leveringsomfanget) på trykslangen (indvendig diameter 10 mm) og foretag sikring med spændebånd.
› Slut trykslangens tilslutningsstuds til trykluftrøret.

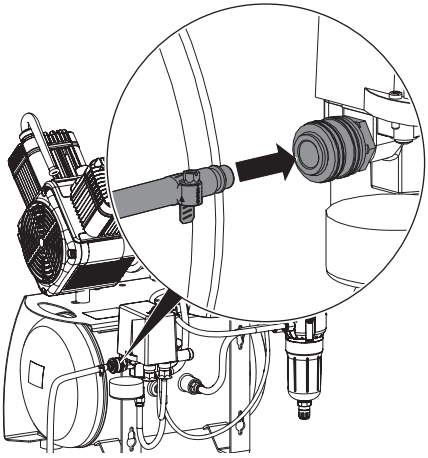

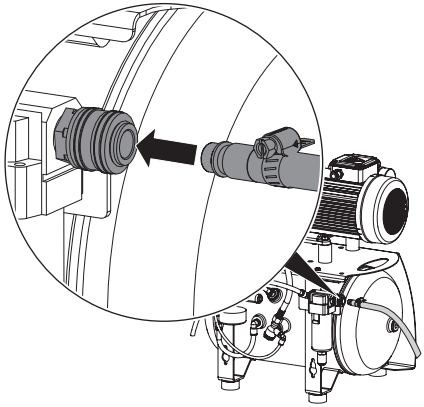

Fig. 1: Duo med kondensatudskiller

9.3 Reduktionsventil

› Indsæt reduktionsventilen i lynkoblingen.
› Indsæt trykslangen i lynkoblingen på reduktionsventilen.

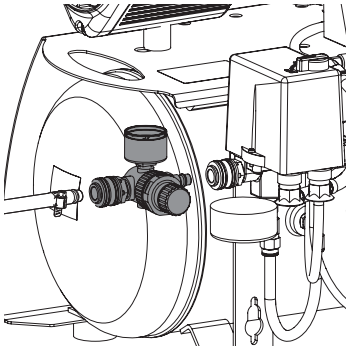

9.4 Anbringelse af spildbakke

Under drift udskilles der løbende kondensvand i apparatet. Dette kondensvand udledes automatisk. For at undgå vandskader fra afledt kondensvand skal dette opsamles i spildbakken.

Kondensvandet kan eventuelt ledes til et afløb via en slange. Overhold de nationale bestemmelser for afledningssystemer.

› Stil spildbakke under kondensatudskilleren eller membrantørringssystemet (alt efter type).

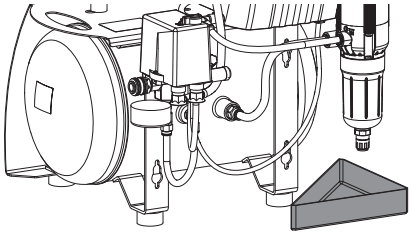

9.5 Elektrisk tilslutning

Sikkerhed i forbindelse med elektriske tilslutninger

Apparatet har ingen hovedafbryder. Derfor skal apparatet opstilles på en sådan måde, at netstikket er let tilgængeligt og kan trækkes ud ved behov.

› Apparatet må kun sluttes til en korrekt installeret stikkontakt.
› Ledningerne til maskinen skal lægges uden mekanisk spænding.
› Før ibrugtagning skal netspændingen sammenlignes med spændingsangivelsen på typeskiltet (se også „4. Tekniske data“).

Etablering af elektrisk tilslutning

FARE

Risiko for stød ved defekt netkabel

› Netkablet må ikke berøre apparatets varme overflader.

› Sæt netstikket i en stikkontakt med beskyttelsesleder.

10 Idrifttagning

Medicinsk udstyr og elektriske driftsmidler er i de forskellige lande underlagt forskellige kontrolforanstaltninger med tilsvarende kontrolintervaller. Ejeren skal underrettes om dette.

› Tænd for apparatets eller klinikkens hovedafbryder.
› Elektrisk sikkerhedsprøvning gennemføres i henhold til lokale forskrifter (f.eks. ved opstilling, drift og brug af medicinsk udstyr (brugerforordning for medicinsk udstyr)), og resultater skal dokumenteres, f.eks. i teknikerrapport.
› Instruktionen og overdragelsen af apparatet skal dokumenteres.

Der findes en formular til en overdragelsesprotokol i bilaget.

10.1 Kontrol af motorværn

Ved montagen af kompressoren skal motorværnet kontrolleres og justeres, hvis det afviger. Denne blev indstillet til den anbefalede indstilling på fabrikken (se "4 Tekniske data").

› Tænd apparatet på pressostaten ved at dreje kontakten til stillingen "I".

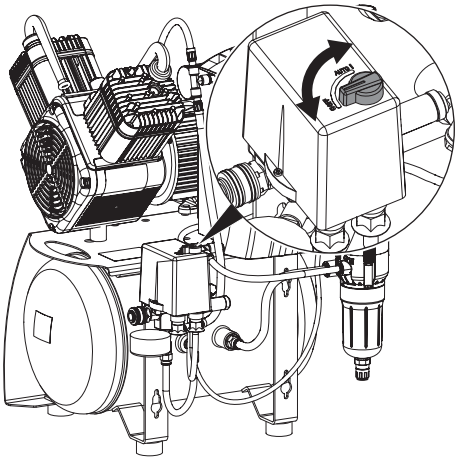

DA

› Mål det maksimale strømforbrug (værdi kort før opnåelse af frakoblingstryk).
Hvis den aflæste værdi afviger fra den anbefalede indstilling, skal motorværnet indstilles (se "11.2 Indstilling af motorværn").

10.2 Kontrol af tænde-/ frakoblingstryk

Tænde-/frakoblingstrykket er indstillet fra fabrikken. Kontrollér indstillingen ved ibrugtagning.

› Tænd for apparatet på pressostaten ved at dreje kontakten til stilling "I AUTO".
› Aflæs frakoblingstrykket på manometeret.
› Luk luften ud af trykbeholderen (f.eks. på kondensaftapningshanen), indtil apparatet starter, og luk derefter igen.
› Aflæs trykket ved tænding af apparatet. Afviger de aflæste værdier fra fabriksindstillingerne, skal du indstille pressostaten til fabriksindstillingerne.

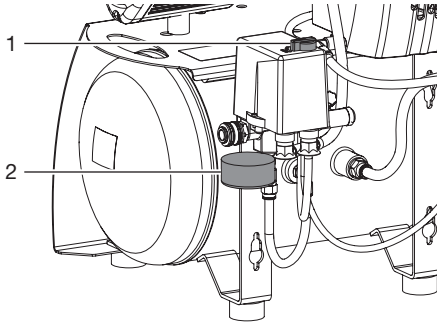

1 Tænd/sluk-kontakt
2 Manometer

10.3 Kontrol af sikkerhedsventil

Under ibrugtagningen af apparatet og med regelmæssige mellemrum skal sikkerhedsventilens funktion kontrolleres.

Sikkerhedsventilen er indstillet fra fabrikken til 10 bar (1 MPa), kontrolleret og stemplet.

FARE

Eksplosion af trykbeholder og trykslanger

› Sikkerhedsventilens indstilling må ikke ændres.

› Tænd for apparatet på pressostaten, og fyld trykbeholderen indtil frakoblingstrykket.

ADVARSEL

Beskadigelse af sikkerhedsventilen

Eksplosion af trykbeholder og trykslanger på grund af en defekt sikkerhedsventil

› Sikkerhedsventilen må ikke bruges til afluftning af trykbeholderen.

› Til åbning skrues sikkerhedsventilens skrue nogle omgange venstre om, indtil ventilen afblæser. Lad kun sikkerhedsventilen afblæse kortvarigt.
› Ved lukning drejes skruen mod højre indtil anslag. Ventilen skal nu være lukket igen.

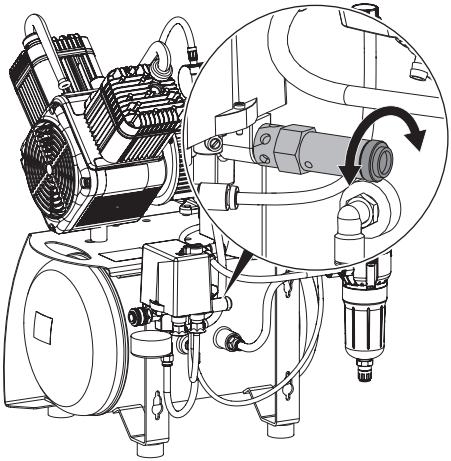

10.4 Aftapning af kondensat

Under transport kan der dannes kondensat i trykbeholderen på grund af temperaturskift. Kondensvandet kan nu aftappes fra trykbeholderen, der er under tryk.

› Tænd for apparatet på pressostaten, og vent, til frakoblingstrykket er nået.

Trykbeholder

› Skru langsomt op for kondensaftapningshanen ved maksimalt tryk på beholderen.

› Luk kondensaftapningshanen, når al kondensat er blæst ud.

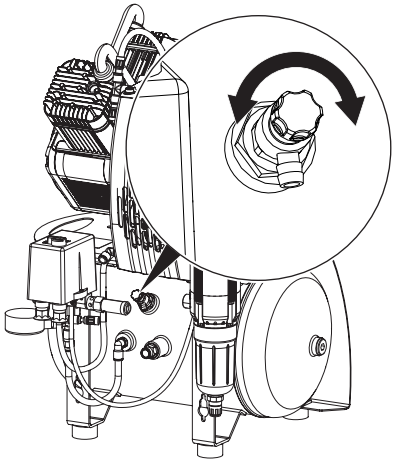

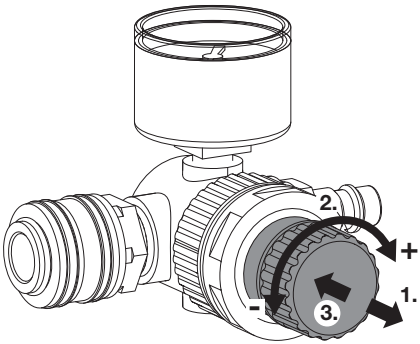

10.5 Indstilling af strømningstryk på reduktionsventilen

Reduktionsventilen indregulerer strømningstrykket i systemet til det ønskede arbejdstryk. Til indstilling af strømningstrykket skal der udtages luft via en forbruger.

› Aktivér luftforbrugeren.

› Løft drejeknappen op på reduktionsventilen.

› Indstil strømningstrykket med drejeknappen. Pileretning "+" = forøgelse strømningstrykket. Pileretning "+" = reduktion af strømningstrykket.

› Tryk drejeknappen ind, indtil denne går i indgreb og er sikret mod drejning.

DA

11 Indstillingsmuligheder

11.1 Indstilling af pressostaten

VARNING

Eksplosionsfare for trykbeholderen

Den trykbeholder, der anvendes i kompressorerne, er beregnet til at modstå et varigt trykskifte på 2 bar og kan anvendes varigt ved dette belastningsskift.

› Ved belastningsskift >2 bar (maks. tilladt 3 bar) skal de maksimale belastningsskiftecyklusser, der er angivet for trykbeholderen i brugervejledningen, overholdes.

FARE

Fritliggende strømførende dele

Risiko for stød ved strømførende dele

› Gør apparatet spændingsfrit.
› Brug isoleret værktøj.
› Undgå at berøre strømførende dele.

Frakoblingstrykket skal ligge mindst 0,5 bar (0,05 MPa) under sikkerhedsventilens maksimumtryk på 10 bar (1 MPa). Ellers kan sikkerhedsventilen åbne for tidligt, og frakoblingstrykket for kompressorenheden nås ikke, hvorved denne kører uafbrudt. Det maksimale tryk er angivet med en rød streg på det monterede manometer.

Hvis de aflæste værdier afviger fra fabriksindstillingerne, eller hvis der behøves andre indstillinger, kan kompressorens frakoblingstryk ændres ved indstillingsskruen på pressostaten. Tændetrykket kan derefter tilpasses via trykdifferencen Δp.

› Tag pressostatafdækningen af.
› Indstil frakoblingstrykket P vha. indstillingsskruen.
Frakoblingstrykket øges, når der drejes i pileretningen "+", og reduceres, når der drejes i pileretningen "-". Trykdifferencen Δp påvirkes også ved denne indstilling.
› Indstil tændetrykket vha. indstillingsskruen via trykdifferencen Δp.
Trykdifferencen øges, når der drejes i pileretningen "+", og reduceres, når der drejes i pileretningen "-".
Den maksimalt tilladte trykforskel må ikke være indstillet til mere end 3 bar.

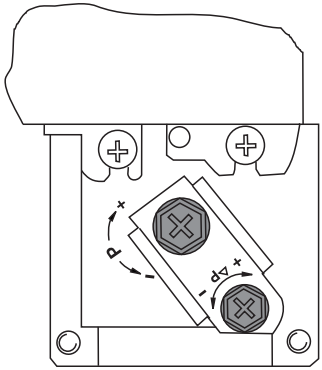

11.2 Indstilling af motorværn

Pressostat

› Tag pressostatafdækningen af.
› Motorværnet indstilles til den målte værdi med indstillingsskruen (bemærk området mellem minimalt tilladt indstilling og maksimalt tilladt indstilling af motorværnet, se "4 Tekniske data").

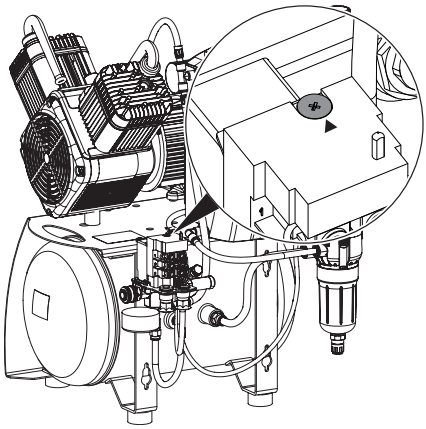

Styring

› Tag styringens afdækning af.

› Motorværnet indstilles til den målte værdi med indstillingsskruen (bemærk området mellem minimalt tilladt indstilling og maksimalt tilladt indstilling af motorværnet, se "4 Tekniske data").

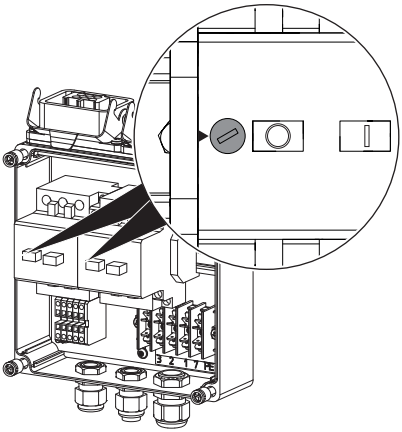

DA

12 Strømskemaer

12.1 Udførelse i 1/N/PE AC 110-127 V, 230 V

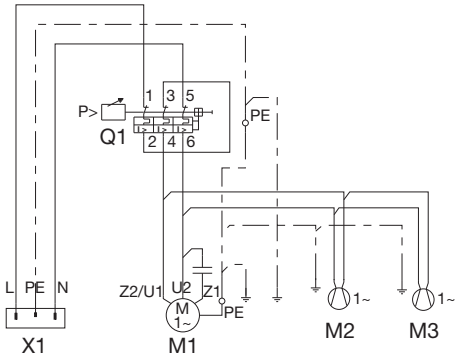

X1 Nettilslutning L/N/PE AC 230 V
Q1 Pressostat
M1 Kompressorenhed
M2 Blæsermotor membrantørringssystem
M3 Blæsermotor lydisolering (ved behov)

12.2 Udførelse i 3/N/PE AC 400V

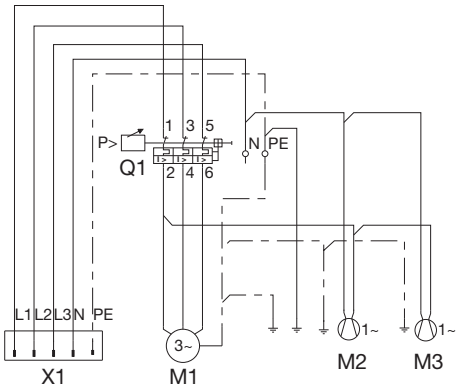

X1 Nettilslutning 3/N/PE AC 400 V
Q1 Pressostat
M1 Kompressorenhed
M2 Blæsermotor membrantørringssystem
M3 Blæsermotor lydisolering (ved behov)

12.3 Udførelse i 1/N/PE AC 230 V, Duo Tandem

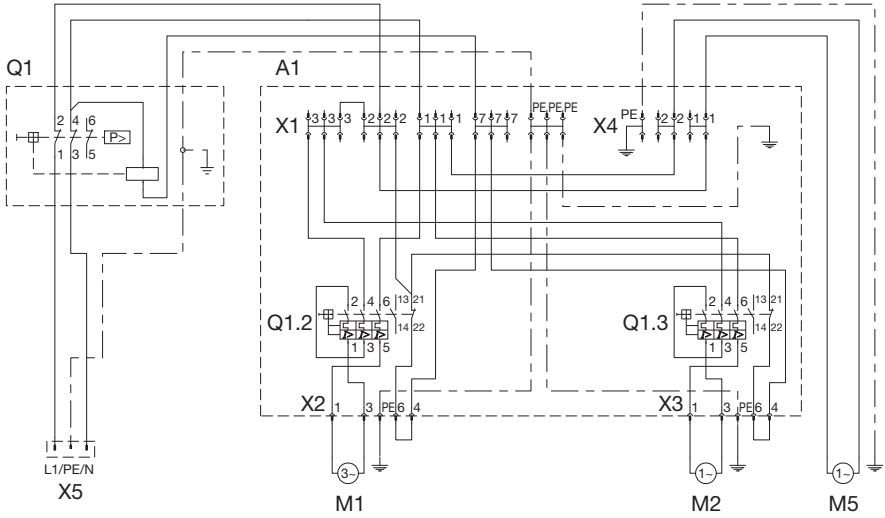

X5	Nettilslutning L/N/PE AC 230 V
Q1	Pressostat
A1	Styring
X1	Fordelerdåse
X2	Stikforbindelse kompressorenhed
X3	Stikforbindelse kompressorenhed
X4	Fordelerdåse
Q1.2	Motorværn
Q1.3	Motorværn
M1	Kompressorenhed
M2	Kompressorenhed
M5	Blæsermotor membrantørringssystem

DA

12.4 Udførelse i 3/N/PE AC 230 V, Quattro Tandem

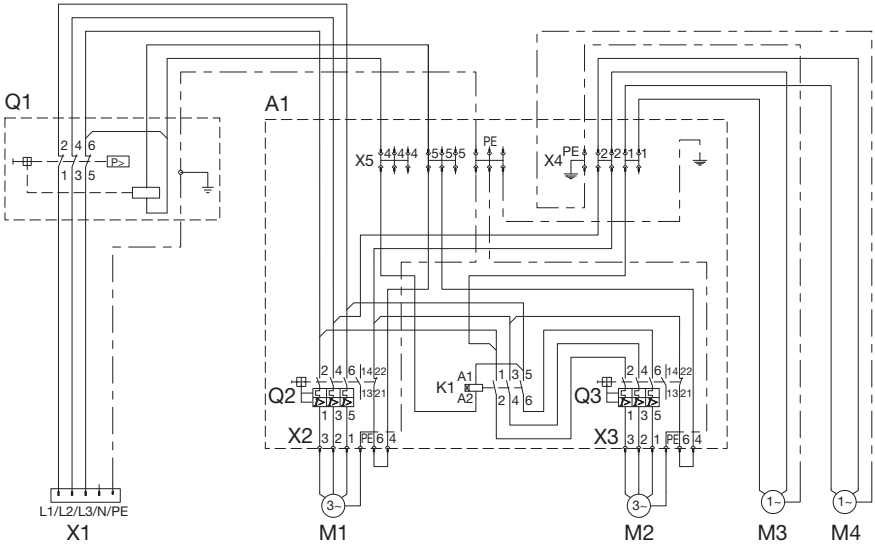

X1 Nettilslutning 3/N/PE AC 230 V
Q1 Pressostat
A1 Styreboks
X2 Stikforbindelse kompressorenhed
X3 Stikforbindelse kompressorenhed
X4 Fordelerdåse
X5 Fordelerdåse
Q2 Motorværn
Q3 Motorværn
K1 Forsinkelsesrelæ
M1 Kompressorenhed
M2 Kompressorenhed
M3 Blæsermotor membrantørringssystem
M4 Blæsermotor membrantørringssystem

Anvendelse

13 Betjening

Sluk for strømmen inden arbejde på apparatet eller ved fare.

13.1 Tænding/slukning af apparatet

› Tænd for apparatet på pressostaten ved at dreje kontakten til stilling "I AUTO". Kompressorenheden går automatisk i gang, og trykbeholderen fyldes. Efter at have nået frakoblingstryk slukker kompressorenheden automatisk.

› Sluk for apparatet ved behov ved at dreje kontakten på pressostaten til stillingen "0 OFF".

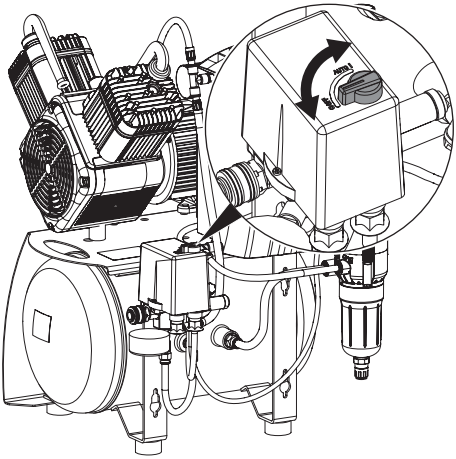

DA

14 Vedligeholdelse

Sluk for strømmen inden arbejde på apparatet eller ved fare.

OBSERVERA

Infektionsrisiko pga. bristet filter

Partikler trænger ind i trykluftsnettet og kan derved trænge ind i patientens mund.

› Skift filter iht. vedligeholdelsesplan.

14.1 Vedligeholdelsesplan

OBS

Apparatskader pga. tilstoppet filter

Varig kørsel gennem reduceret transportkapacitet. Apparatskader pga. bristet filter.

› Skift filter iht. vedligeholdelsesplan.

Vedligeholdelsesinterval	Vedligeholdelsesarbejde
i regelmæssige afstande	› Tøm spildbakken under membrantørringssystemet (intervallet kan variere efter omgivelsesbetingelserne og arbejdsmåden, ved højere luftfugtighed dagligt).
Årligt	› Indsugningsfilter i kompressoraggregat – to gange årligt ved høj støvkoncentration. › Udskiftning af fin- eller sterilfilter. › Udskiftning af sinterfilter.
Hvert 4. år	› Udskift vibrationsdæmper.
i overensstemmelse med gældende lovgivning i landet	› Kontrollér sikkerhedsventil. › Gennemfør periodiske sikkerhedstekniske kontroller (f.eks. kontrol af trykbeholder, kontrol af elektrisk sikkerhed) i overensstemmelse med gældende lovgivning i landet.

14.2 Udskiftning af indsugningsfilter

› Sluk kompressoren på pressostaten.
› Frakobl lyddæmperen fra indsugningsfilteret.
› Fjern indsugningsfilter.
› Isæt et nyt indsugningsfilter.
› Sæt lyddæmperen på indsugningsfilteret.

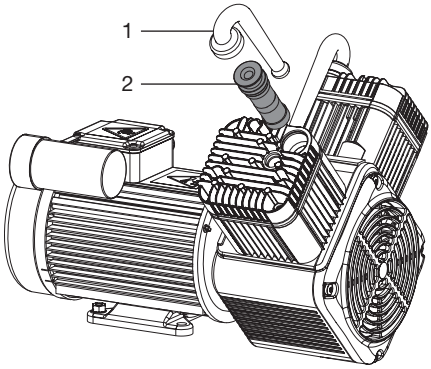

1 Lyddæmper
2 Indsugningsfilter

14.3 Udskiftning af filter til membrantørringssystem

Fin- eller sterilfilter

› Sluk apparatet.
› Gør apparatet spændingsfrit.
› Skru filterafdækningen løs, og aftag den.
› Fjern fin-/sterilfilteret.
› Isæt et nyt fil-/sterilfilter.
› Sæt filterafdækningen på, og luk den.

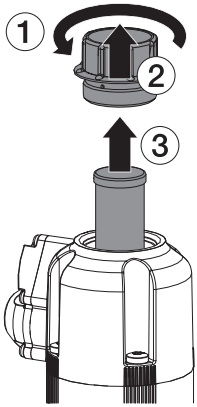

Sinterfilter

› Skru filterhuset løs, og aftag det.
› Fjern sinterfilter.
› Isæt et nyt sinterfilter.
› Sæt filterhuset på, og luk det.

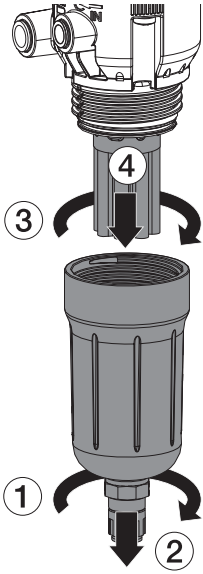

DA

15 Ud-af-drift-tagning

15.1 Ud-af-drift-tagning af apparatet

Benyttes apparatet ikke i længere tid, anbefales det at tage det ud af drift.
I den forbindelse skal opsamlet kondensat aftappes fra apparatet.

› Tænd for apparatet, og vent, til frakoblingstrykket er nået.

Membrantørringssystem

› Hold kondensataftapningsventilen på membrantørringssystemet åben, så længe kompressoraggregatet kører. Luk kondensaftapningsventilen, så snart der ikke løber mere kondensat ud.

› Sluk apparatet.

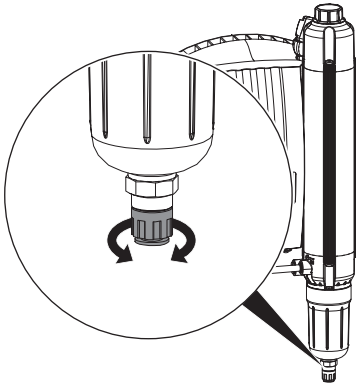

Trykbeholder

› Åbn kondensaftapningshanen.
Når tændetrykket er nået, tænder kompressoren.

› Med tændt kompressor og åben kondensaftapningshane skal du vente, indtil der ikke løber mere kondensat ud.

› Sluk apparatet.

› Luk kondensaftapningshanen, når der ikke længere trænger luft ud.

› Gør apparatet spændingsfrit.

› Træk lynkoblingen ud af tryklufttilslutningen.

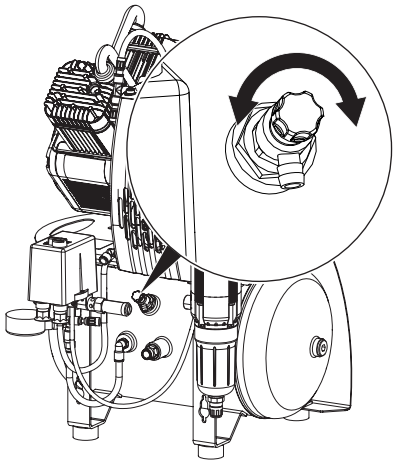

15.2 Opbevaring af apparatet

ADVARSEL

Eksplosion af trykbeholder og trykslanger

› Trykbeholdere og trykslanger skal opbevares og transporteres i afluftet tilstand.

› Under opbevaring skal apparatet beskyttes mod fugt, snavs og ekstreme temperaturer (se omgivelsesbetingelser).

› Apparatet må kun opbevares, når det er tømt fuldstændigt.

Fejlsøgning

DA

16 Tip til brugere og teknikere

Reparationsarbejder, der ligger ud over normal vedligeholdelse, må kun udføres af uddannet personale eller af Dürr Dentals serviceafdeling.

Sluk for strømmen inden arbejde på apparatet eller ved fare.

Fejl	Mulig årsag	Afhjælpning
Kompressoren starter ikke	Der mangler netspænding. På vekselstrømsapparater: Der mangler en fase, eller den er ikke forbundet (brummende støjudvikling)	› Kontrollér netsikringen, og slå om nødvendigt automaten til. Skift smeltesikringen, hvis den er defekt. Kontrollér netspændingen. ›
	Under- eller overspænding	› Mål netspændingen, og tilkald om nødvendigt en elektriker.
	Udluftningsventil defekt, apparatet starter mod tryk	› Kontrollér, om udluftningsventilen afblæser efter slukning af apparatet. Sørg for, at udluftningsventilen fungerer, eller udskift den.
	Mekanisk træghed på en enhed (stempler sidder fast); motorværn udløst	› Gør apparatet spændingsfrit, tag ventilatorhætten af den blokerede kompressor, og drej ventilatorhjulet. Hvis dette ikke er muligt, skal stempler og cylindre eller hele enheden udskiftes.
Motoren brummer	Kondensator på motor defekt	› Udskift kondensatoren.
Kompressoren kobler ikke fra	Kompressoren dimensioneret for lille, for stort luftforbrug	› Udregn luftforbruget (pr. behandlingsenhed op til 50 l/min), indsæt evt. en større kompressor.
	Lækage i trykledningsnet	› Søg lækken og få den tætnet. › Informer en tekniker.
	Membrantørringssystem defekt	› Kontrollér, om der er en høj luftstrøm ved membrantørringssystemets filterhus (forneden), skift evt. membrantørringssystemet ud.
Kompressoren tilkobler af og til, selv om der ikke forbruges luft af en forbruger	Lækage i trykledningsnet	› Søg lækken og få den tætnet. › Informer en tekniker.

DA

Fejl	Mulig årsag	Afhjælpning
Bankende eller høje lyde på kompressoren	Kompressorenhed er defekt	› Gør apparatet spændingsfrit og informér teknikeren.
Outputmængden falder. Kompressoren kræver længere tid til tryksætning af trykbeholderen, jf. tryksætningstider i "4 Tekniske data"	Indsugningsfilter snavset	› Udskift indsugningsfilteret mindst 1 x årligt. Indsugningsfilteret må under ingen omstændigheder rengøres.
	Membrantørringssystem defekt	› Udskift membrantørringssystemet. › Informer en tekniker.
Der drypper vand fra luftforbrugerne	Vedligeholdelsesarbejder er ikke udført regelmæssigt (uden membrantørringssystem)	› Luk regelmæssigt kondensat ud af trykbeholderen, se "10.4 Aftapning af kondensat"
	Membrantørringssystem defekt	› Informer en tekniker.

Tillæg

DA

17 Overdragelseskontrol

Denne protokol bekræfter den kvalificerede overdragelse og instruktion af det medicinske produkt af Dürr Dental. Dette skal udføres af en kvalificeret rådgiver for medicinske produkter, som instruerer dig i korrekt anvendelse af det medicinske produkt.

Produktnavn	Bestillingsnummer (REF)	Serienummer (SN)

- ☐ Visule kontrol af emballagen for evet. beskadigelser
- ☐ Udpakning af det medicinske produkt med kontrol for beskadigelser
- ☐ Bekræftelse af fuldstændigheden af leveringen
- ☐ Instruktion med henblik på korrekt anvendelse af det medicinske produkt ved hjælp af brugsvejledningen

Bemærkninger:

Navnet på personen, som blev instrueret:	Underskrift:

Navn og adresse for rådgiveren til de medicinske produkter:

Dato for overdragelse:	Rådgiveren til de medicinske produkters underskrifter:

Hersteller/Manufacturer:

DÜRR DENTAL SE
Höpfigheimer Str. 17
74321 Bietigheim-Bissingen
Germany
Fon: +49 7142 705-0
www.duerrdental.com
info@duerrdental.com

DÜRR DENTAL